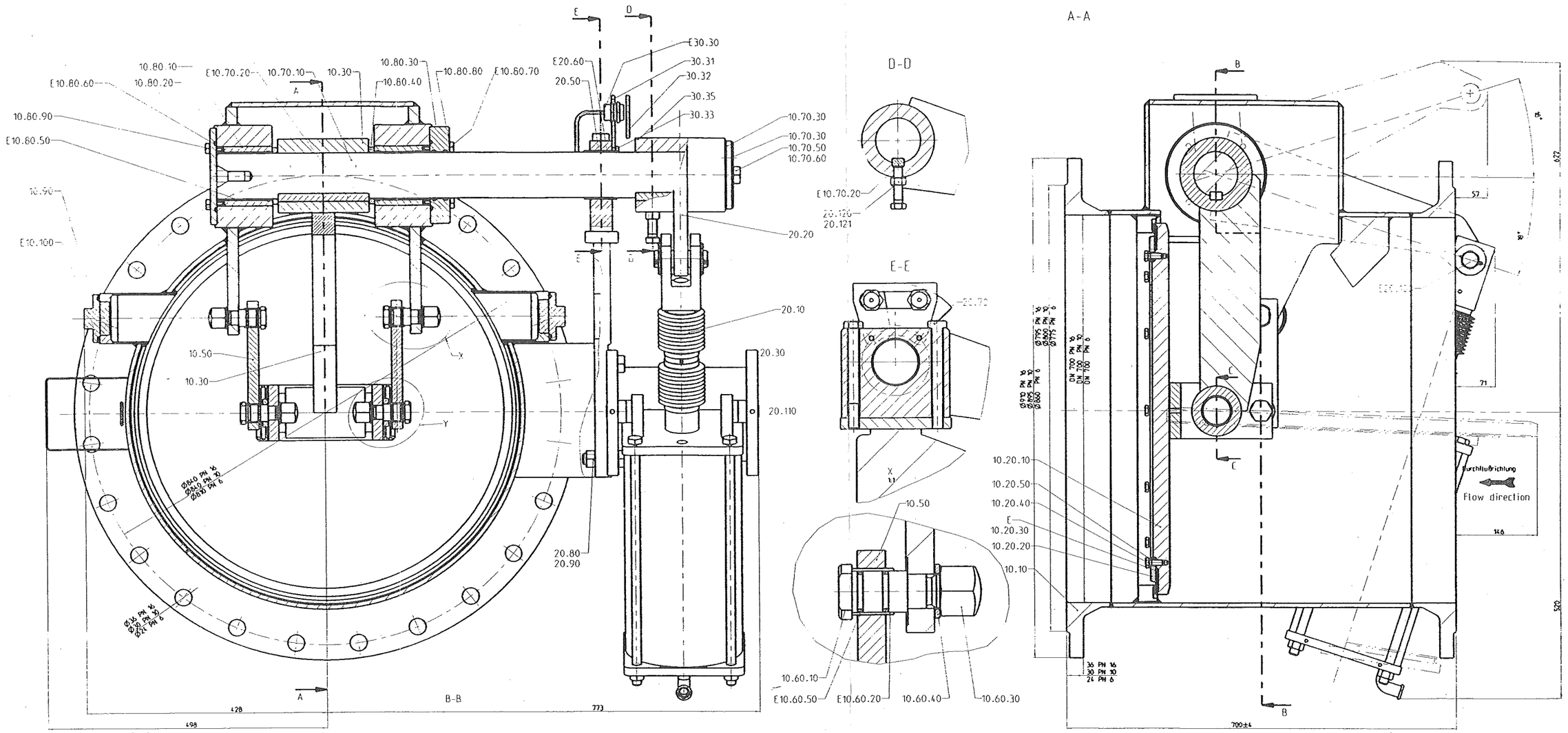

E-Ersatzteile
E-Spare parrt

Gewicht: 700 kg

ACHTUNG:
ZEICHNUNGSNUMMERN SCHLUESSEL
001.3855.0X.Y0CAD

3	P265GH/S135.8/vern./3.18	3	16
2	1.4571/3.18	2	10
1	P265GH/S135.8/3.18	1	6
UP X in Zeichn.Nr.	Werkstoff	UP Y in Zeichn.Nr.	PN

3	Beide UP 03 ergänzt			03.05.2005	Dantrag
Zust.	Änderung			Datum	Name
Maßstab: 2:5	Anmerkungen und Eingabe nach Vorschrift, Blatt Vorlage auf Ansprüche Sonderbestimmungen und Sicherheitsanweisungen unter Kommunikationsanschrift	2005	Datum	Name	Kom.
		Gezeichnet	23.03.	Zeitrag	
		Geprüft	23.03.	Kreuzer	
Allgemeintoleranzen nach DIN ISO 2768 Tbm.T2k		Normgeprüft			

KÜHME Armaturen GmbH

Lenkhebelklappe
butterfly flap valve
PKHI BN 700

Zeichnungs-Nr.: CAD
001.3855.00.00

Rev. 3

Ersatz für:

Ersatzt durch: