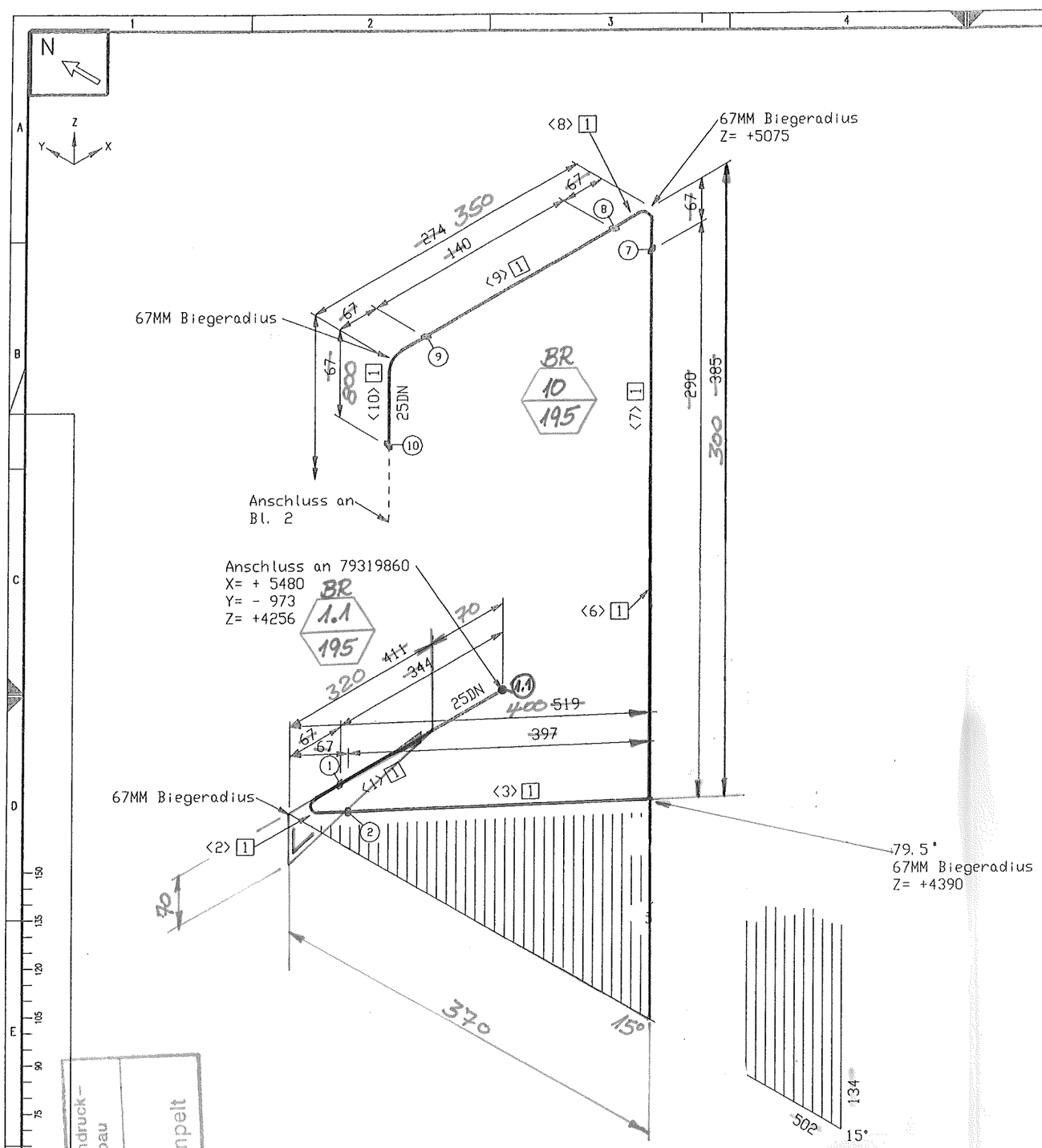

Stückliste

Lfd Nr.	Benennung	DN (MM)	Sachnummer	Menge	Gewicht (kg)
	Rohr				
1	ROHR 33,4 X 3,4 ALMG4,5MN W27	25	77038144	8370 MM	7.2
	Flansch				
2	AUSSENMANTELDURCHFÜHRUNG DN 25	25	793.11515	1	2.0
			Summe Masse		9.2

Rohrzuschnitt

Rohr Stk.	Länge (MM)	DN (MM)	Bemerkung	Rohr Ende 1	Rohr Ende 2	Sachnummer
<1>	344	25				77038144
<2>	105	25	PLD BEND(1)			77038144
<3>	397	25				77038144
<4>	93	25	PLD BEND(1)			77038144
<5>	58	25				77038144
<6>	52	25	PLD BEND(1)			77038144
<7>	290	25				77038144
<8>	105	25	PLD BEND(1)			77038144
<9>	140	25				77038144
<10>	105	25	PLD BEND(1)			77038144
<11>	1830	25				77038144
<12>	35	25	PLD BEND(1)			77038144
<13>	204	25				77038144
<14>	35	25	PLD BEND(1)			77038144
<15>	236	25				77038144
<16>	99	25	PLD BEND(1)			77038144
<17>	2598	25				77038144
<18>	100	25	PLD BEND(1)			77038144
<19>	1271	25				77038144
<20>	105	25	PLD BEND(1)			77038144
<21>	168	25				77038144

piping support, piping guides
View from top

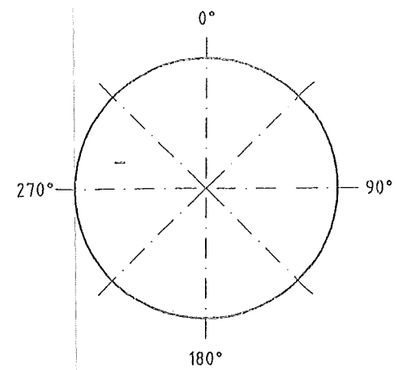

Rohr DN (MM) 25
CL Länge (MM) 8840

Essener Hochdruck-Rohrleitungsbau
Original
10. OKT. 2005
ist in rot gestempelt

ESSENER HOCHDRUCK-ROHRLEITUNGSBAU
AS BUILT

Rev. No.	Date	By

This drawing is not to be reproduced, copied or used directly or indirectly in any way detrimental to our interests unless specifically authorized in writing by
Air Liquide AGS GmbH Hanau

MATERIAL : HANAU_AL
Workpiece edges -0.5 outside +0.3 inside
SCALE
TOLERANCES : DIN 28005 DIN 8570 DIN 7168 mittel
ISO-Methode E
DATE : 17.08.2005
NAME : H.Schneider
CHECK : Frickhöfer 17/08/05
JOB CODE / REFERENCE :
K70101, ASU No.9 Kosice
Title :
OL 61108

All components cleaned for oxygen
Skn for:
Subst.:
Replaced:
MASS kg
AIR LIQUIDE
SHEET : 1 OF SHEET : 2
DRAWING No.: 79320064
F Z C