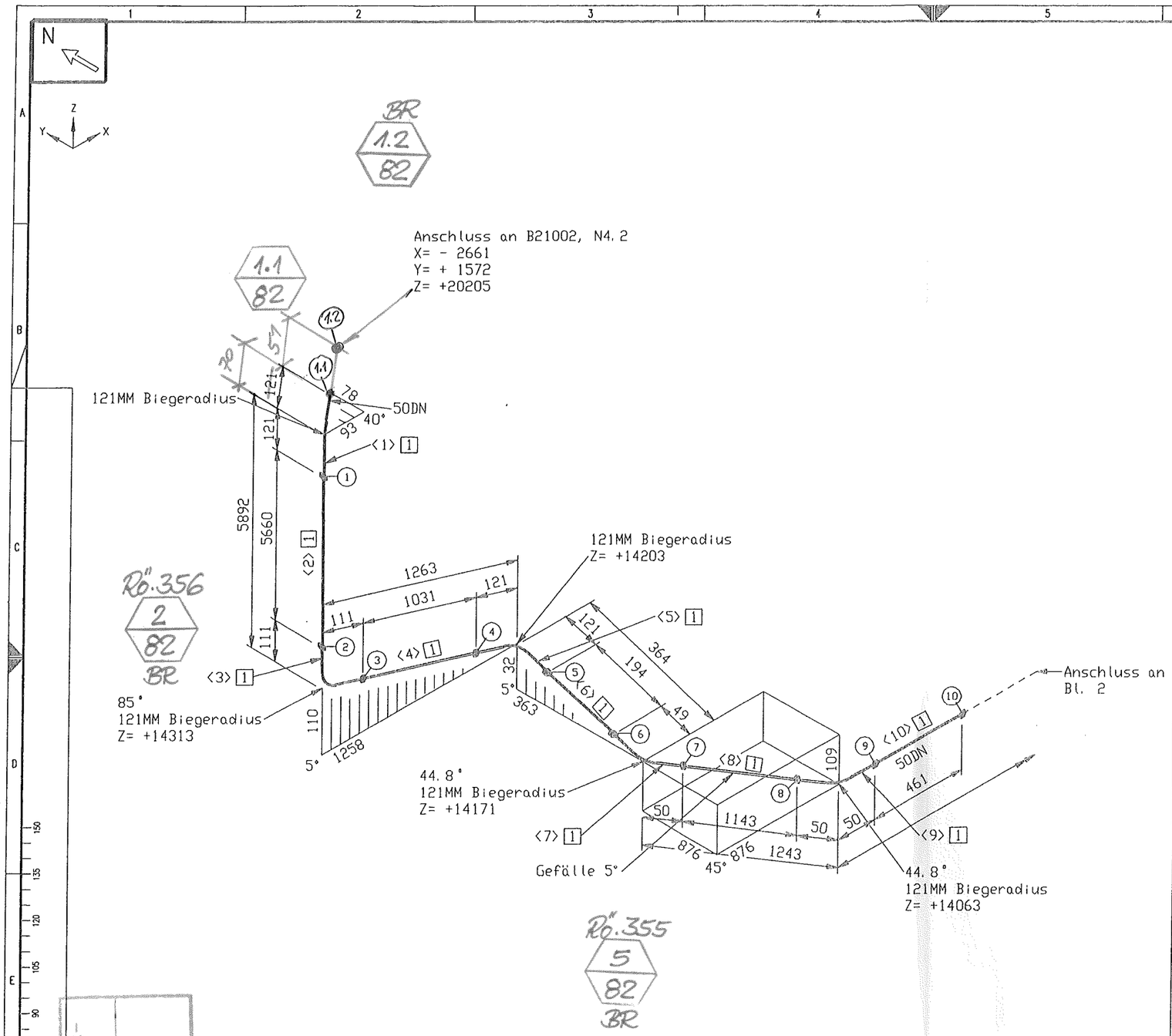

Stückliste

Lfd Nr.	Benennung	DN (MM)	Sachnummer	Menge	Gewicht (kg)
	Rohr				
1	ROHR 60,3 X 3,9 ALMG4,5MN W27	50	77038146	26311 MM	49.1
	Halterung				
2	Rohrhalterung gezeichnet auf 79312892	50	79319419	1	0.3
3	Rohrführung gezeichnet auf 79319400	50	79320080	3	1.2
			Summe Masse		50.6

Rohrzuschnitt

Rohr Stk.	Länge (MM)	DN (MM)	Bemerkung	Rohr Ende 1	Rohr Ende 2	Sachnummer
<1>	190	50	PLD BEND(1)			77038146
<2>	5660	50				77038146
<3>	180	50	PLD BEND(1)			77038146
<4>	1031	50				77038146
<5>	190	50	PLD BEND(1)			77038146
<6>	194	50				77038146
<7>	94	50	PLD BEND(1)			77038146
<8>	1143	50				77038146
<9>	95	50	PLD BEND(1)			77038146
<10>	461	50				77038146
<11>	180	50	PLD BEND(1)			77038146
<12>	6000	50				77038146
<13>	2670	50				77038146
<14>	159	50	PLD BEND(1)			77038146
<15>	374	50				77038146
<16>	100	50	PLD BEND(1)			77038146
<17>	1435	50				77038146
<18>	190	50	PLD BEND(1)			77038146
<19>	791	50				77038146
<20>	126	50	PLD BEND(1)			77038146
<21>	368	50				77038146
<22>	190	50	PLD BEND(1)			77038146
<23>	1490	50				77038146
<24>	3000	50				77038146

piping support, piping guides
View from top

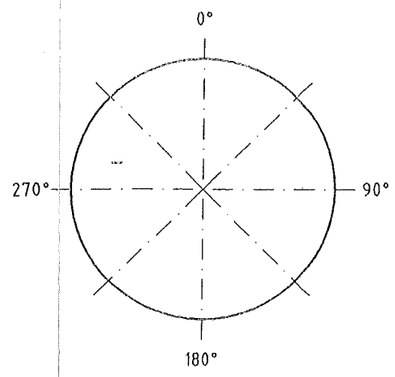

Rohr DN (MM) 50
CL Länge (MM) 26310

Essener Hochdruck-Rohrleitungsbau
Original
10. OKT. 2005
ist in rot gestempelt

ESSENER HOCHDRUCK-ROHRLEITUNGSBAU
AS BUILT

E			
D			
C			
B			
A			
I	Rev. No.	Date	By

This drawing is not to be reproduced, copied or used directly or indirectly in any way detrimental to our interests unless specifically authorized in writing by

Air Liquide AGS GmbH
Hanau

MATERIAL : HANAU AL
Workpiece edges: −0.5 outside, +0.3 inside
SCALE
TOLERANCES : DIN 28005, DIN 8570, DIN 7168 mittel
ISO-Methode E
DATE : 19.08.2005
NAME : H.Schneider
CHECK : Frickhöfer 19/08/05
JOB CODE / REFERENCE :
K70101, ASU No.9 Kosice
Title :
NL 71202

All components cleaned for oxygen
Similar:
Subst.:
Replaced:
MASS kg
AIR LIQUIDE
SHEET : 1 OF SHEET : 3
DRAWING No.: 79320056
F Z C