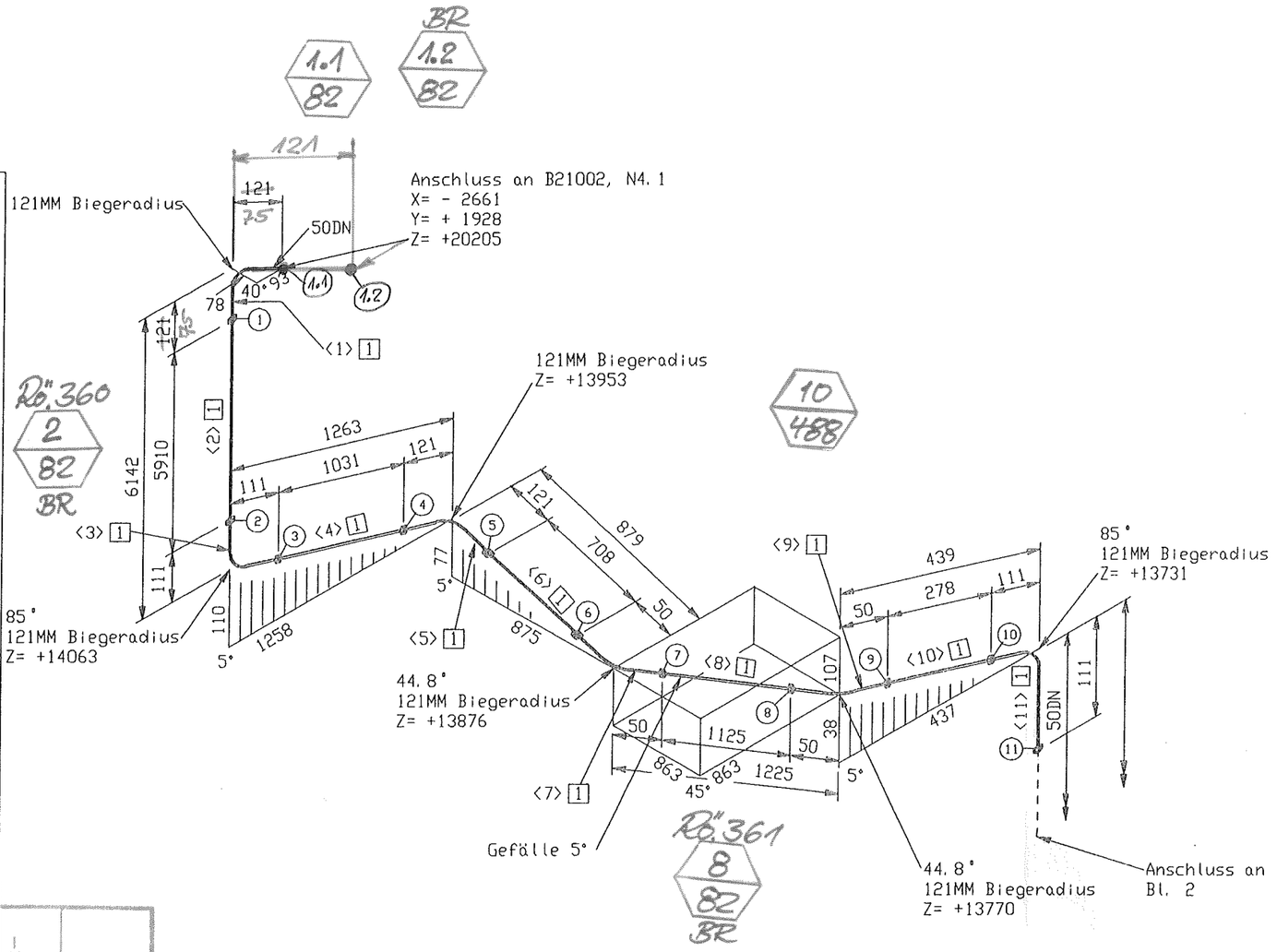

Stückliste

Lfd Nr.	Benennung	DN (MM)	Sachnummer	Menge	Gewicht (kg)
	Rohr				
1	ROHR 60,3 X 3,9 ALMG4,5MN W27	50	77038146	26532 MM	49.5
	Halterung				
2	Rohrhalterung gezeichnet auf 79312892	50	79319419	1	0.3
3	Rohrführung gezeichnet auf 79319400	50	79320080	3	1.2
			Summe Masse		51.0

Rohrzuschnitt

Rohr Stk.	Länge (MM)	DN (MM)	Bemerkung	Rohr Ende 1	Rohr Ende 2	Sachnummer
<1>	190	50	PLD BEND(1)			77038146
<2>	5910	50				77038146
<3>	180	50	PLD BEND(1)			77038146
<4>	1031	50				77038146
<5>	190	50	PLD BEND(1)			77038146
<6>	708	50				77038146
<7>	95	50	PLD BEND(1)			77038146
<8>	1125	50				77038146
<9>	95	50	PLD BEND(1)			77038146
<10>	278	50				77038146
<11>	180	50	PLD BEND(1)			77038146
<12>	6000	50				77038146
<13>	2312	50				77038146
<14>	159	50	PLD BEND(1)			77038146
<15>	686	50				77038146
<16>	98	50	PLD BEND(1)			77038146
<17>	1618	50				77038146
<18>	190	50	PLD BEND(1)			77038146
<19>	733	50				77038146
<20>	127	50	PLD BEND(1)			77038146
<21>	147	50				77038146
<22>	190	50	PLD BEND(1)			77038146
<23>	1290	50				77038146
<24>	3000	50				77038146

piping support, piping guides
View from top

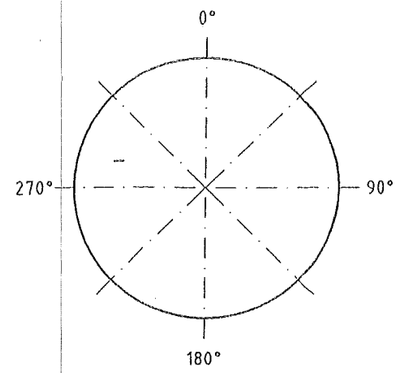

Rohr DN (MM) 50
CL Länge (MM) 26531

Essener Hochdruck-Rohrleitungsbau
Original
10. OKT. 2005
ist in rot gestempelt

ESSENER HOCHDRUCK-ROHRLEITUNGSBAU
AS BUILT 02.01.06

E			
D			
C			
B			
A			
I	Rev. No.	Date	By

This drawing is not to be reproduced, copied or used directly or indirectly in any way detrimental to our interests unless specifically authorized in writing by
Air Liquide AGS GmbH Hanau

MATERIAL : HANAU AL
Workplace edges 0.5 outside +0.3 inside
SCALE
TOLERANCES : DIN 28005 DIN 8570 DIN 7168 mittel
ISO-Methode E
DATE : 22.08.2005
NAME : H.Schneider
CHECK : Frickhöfer 22/08/05
JOB CODE / REFERENCE :
K70101, ASU No.9 Kosice
Title :
NL 71102

All comonents cleaned for oxygen
Similar:
Subst.:
Replaced:
MASS kg
AIR LIQUIDE
SHEET : 1 OF SHEET : 3
DRAWING No.: 79320055
F Z C

ISOGEN INTEL NT (DIGITAL) VERSION 8.9.0 (RUN 22/08Y05 09:39