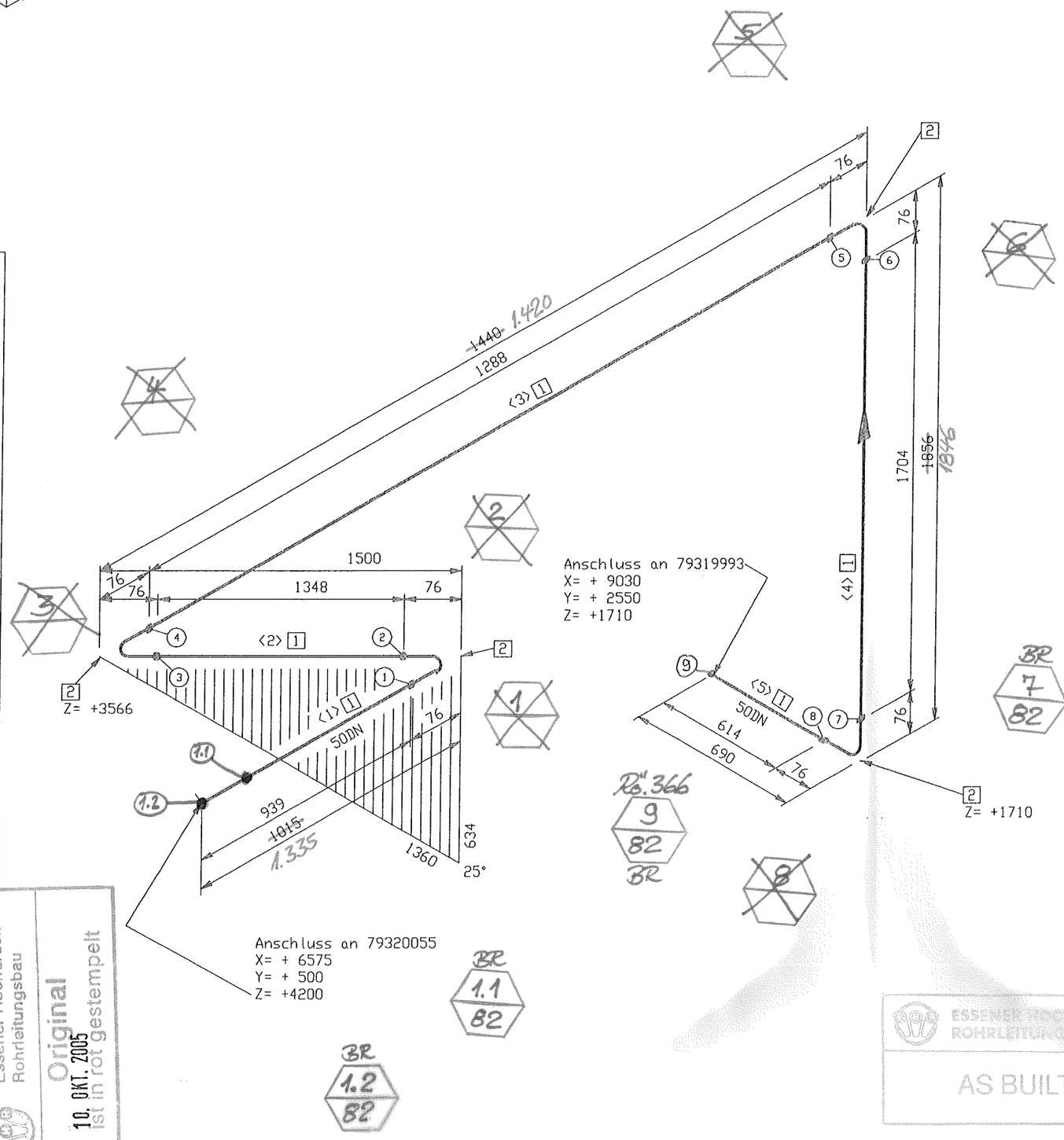

Stückliste

Lfd Nr.	Benennung	DN (MM)	Sachnummer	Menge	Gewicht (kg)
	Rohr				
1	ROHR 60,3 X 3,9 ALMG4,5MN W27	50	77038146	~~5893~~ 6205 MM	11.0
	Fitting				
~~2~~	~~BOGEN 60,3x3,9 DIN2605-2-90-3 ALMG4,5MN~~	~~50~~	~~77038155~~	~~4~~	~~0.9~~
	ERSETZT DURCH BIEGUNGEN.				
			Summe Masse		11.9

Rohrzuschnitt

Rohr Stk.	Länge (MM)	DN (MM)	Bemerkung	Rohr Ende 1	Rohr Ende 2	Sachnummer
<1>	939	50				77038146
<2>	1348	50				77038146
<3>	1288	50				77038146
<4>	1704	50				77038146
<5>	614	50				77038146

piping support, piping guides
View from top

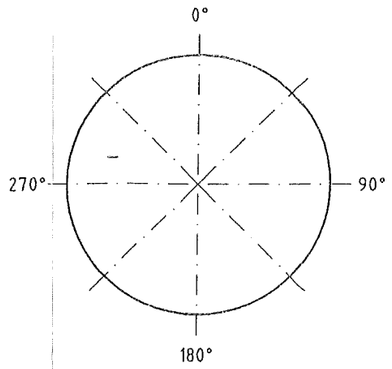

Rohr DN (MM) 50
CL Länge (MM) 6501

Essener Hochdruck Rohrleitungsbau
Original
10. OKT. 2005
ist in rot gestempelt

ESSENER HOCHDRUCK-ROHRLEITUNGSBAU
AS BUILT 16.12.05

Rev. No.	Date	By
1		

This drawing is not to be reproduced, copied or used directly or indirectly in any way detrimental to our interests unless specifically authorized in writing by

Air Liquide AGS GmbH Hanau

MATERIAL : HANAU AL
Workpiece edges -0.5 outside +0.3 inside
SCALE
TOLERANCES : DIN 28005 DIN 8570 DIN 7168 mittel
ISO-Methode E
DATE : 22.08.2005
NAME : H.Schneider
CHECK : Frickhöfer 22/08/05
JOB CODE / REFERENCE :
K70101, ASU No.9 Kosice
Title :
NL 71102

All components cleaned for oxygen
Similar:
Subst.:
Replaced:
MASS kg
AIR LIQUIDE
SHEET : 1 OF SHEET : 1
DRAWING No.: 79320005
F Z C

ISOGEN INTEL NT (DIGITAL) VERSION 8.9.0 (RUN 22/08X05 11:23