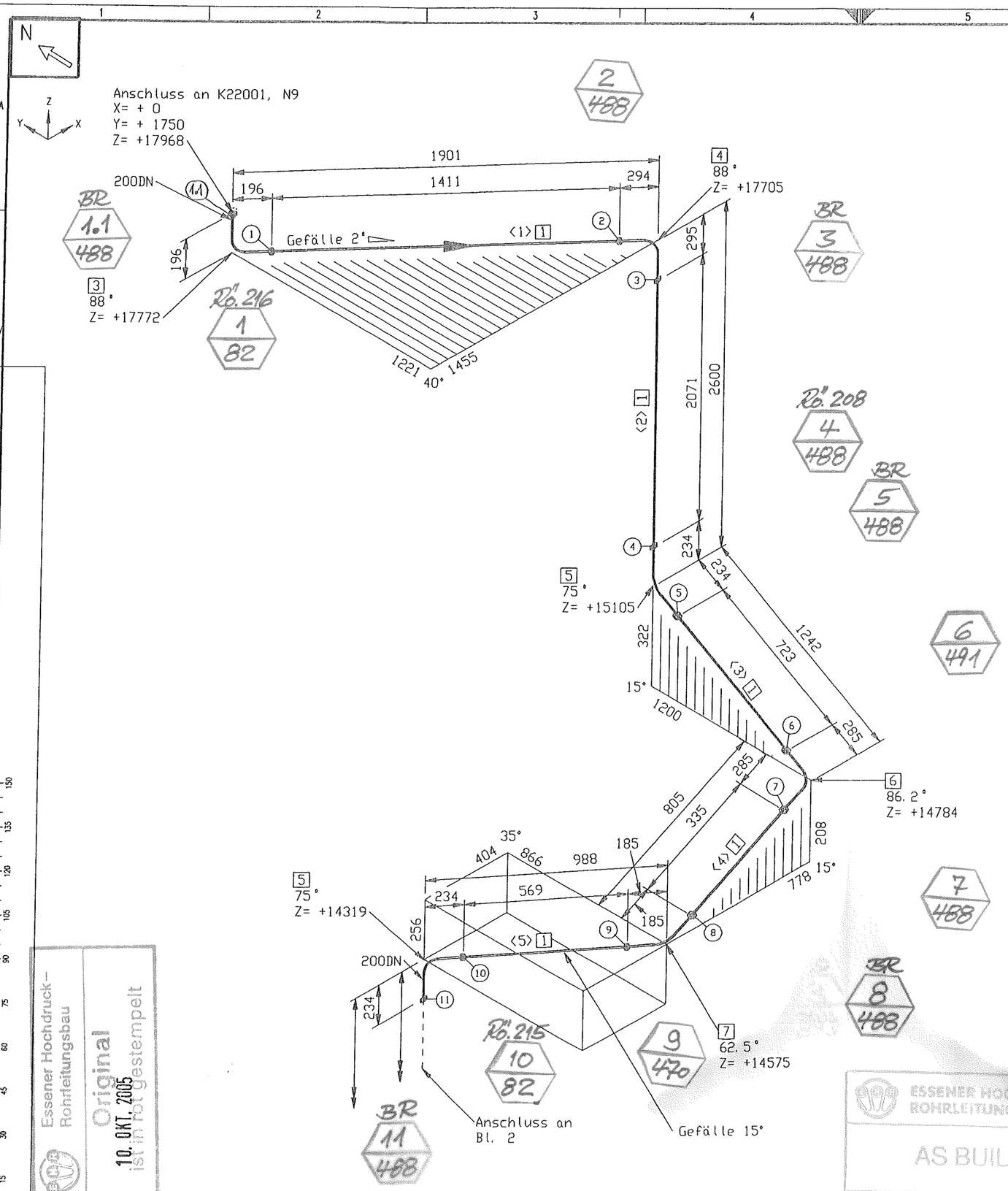

Stückliste

Lfd Nr.	Benennung	DN (MM)	Sachnummer	Menge	Gewicht (kg)
	Rohr				
1	ROHR 219,1 X 6,4 ALMG4,5MN W27	200	77038151	22102 MM	255.2
	Fitting				
2	ANALYSENLEITUNG	200X25	793.13574	1	44.0
3	BOGEN 219,1x6,4 DIN2605-2-90-2 ALMG4,5MN Stutzen auf 88	200	77039826	1	5.2
4	BOGEN 219,1x6,4 DIN2605-2-90-3 ALMG4,5MN Stutzen auf 88	200	77038159	1	5.5
5	BOGEN 219,1x6,4 DIN2605-2-90-3 ALMG4,5MN Stutzen auf 75	200	77038159_1	2	11.1
6	BOGEN 219,1x6,4 DIN2605-2-90-3 ALMG4,5MN Stutzen auf 86.16	200	77038159_2	1	5.5
7	BOGEN 219,1x6,4 DIN2605-2-90-3 ALMG4,5MN Stutzen auf 62.53	200	77038159_3	1	5.5
8	BOGEN 219,1x6,4 DIN2605-2-90-3 ALMG4,5MN Stutzen auf 60	200	77038159_4	1	5.5
9	BOGEN 219,1x6,4 DIN2605-2-90-3 ALMG4,5MN Stutzen auf 69.3	200	77038159_5	1	5.5
10	BOGEN 219,1x6,4 DIN2605-2-90-3 ALMG4,5MN Stutzen auf 45	200	77038159_6	1	5.5
	Halterung				
11	Rohrhalterung gezeichnet auf 79312892	200	79312894	1	2.0
12	Führung A gezeichnet auf 79318176, L1=361	200	79320095	2	24.4
			Summe Masse		375.1

Rohrzuschnitt

Rohr Stk.	Länge (MM)	DN (MM)	Bemerkung	Rohr Ende 1	Rohr Ende 2	Sachnummer
<1>	1411	200				77038151
<2>	2071	200				77038151
<3>	723	200				77038151
<4>	335	200				77038151
<5>	569	200				77038151
<6>	4635	200				77038151
<7>	5735	200				77038151
<8>	236	200				77038151
<9>	1541	200				77038151
<10>	4846	200				77038151

piping support, piping guides

View from top

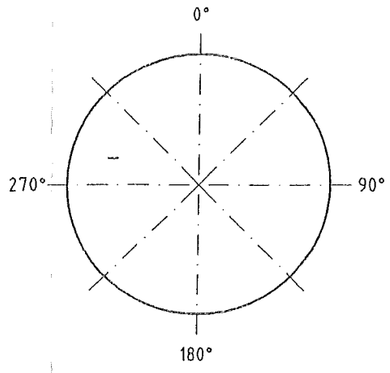

	DN (MM)	CL Länge (MM)
Rohr	200	25986
	25	154

Essener Hochdruck-Rohrleitungsbau

Original

10. OKT. 2005

ist mit Original gestempelt

ESSENER HOCHDRUCK-ROHRLEITUNGSBAU

AS BUILT 12.12.05

Rev. No.	Date	By
I		

This drawing is not to be reproduced, copied or used directly or indirectly in any way detrimental to our interests unless specifically authorized in writing by

Air Liquide AGS GmbH Hanau

MATERIAL : HANAU AL

Workpiece edges −0.5 outside +0.3 inside

SCALE

TOLERANCES : DIN 28005 DIN 8570 DIN 7168 mittel

ISO-Methode E

DATE : 01.08.2005

NAME : H.Schneider

CHECK : Frickhöfer 08/08/05

JOB CODE / REFERENCE :

K70101, ASU No.9 Kosice

Title :

OL 21007

All components cleaned for oxygen

Similar:

Subst.:

Replaced:

MASS kg

AIR LIQUIDE

SHEET : 1 OF SHEET : 2

DRAWING No.: 79319914

F Z C

ISOGEN INTEL NT (DIGITAL) VERSION 8.9.0 (RUN 08/08Y05 13:06