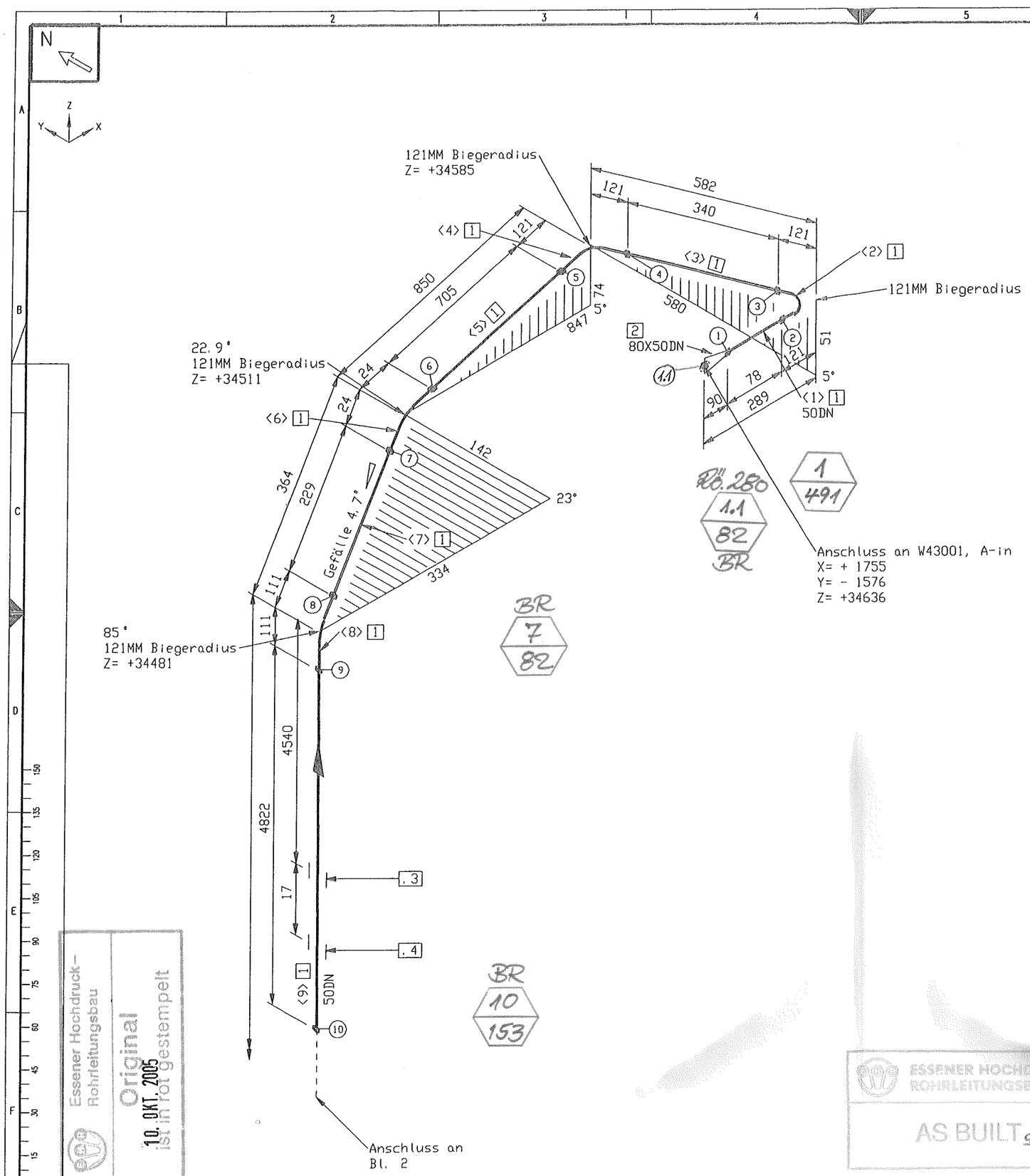

Stückliste

Lfd Nr.	Benennung	DN (MM)	Sachnummer	Menge	Gewicht (kg)
	Rohr				
1	ROHR 60,3 X 3,9 ALMG4,5MN W27	50	77038146	22951 MM	42.8
	Fitting				
2	RED.-STUCK-K- 88,9 x 5,5- 60,3 x 3,9 gez. auf 79313824	80X50	79314387	1	0.4
	Halterung				
3	Rohrhalterung gezeichnet auf 79312892	50	79319419	2	0.6
4	Rohrführung gezeichnet auf 79319400	50	79319428	2	0.8
5	Rohrführung gezeichnet auf 79319400	50	79319421	2	0.8
			Summe Masse		45.4

Rohrzuschnitt

Rohr Stk.	Länge (MM)	DN (MM)	Bemerkung	Rohr Ende 1	Rohr Ende 2	Sachnummer
<1>	78	50				77038146
<2>	190	50	PLD BEND(1)			77038146
<3>	340	50				77038146
<4>	190	50	PLD BEND(1)			77038146
<5>	705	50				77038146
<6>	47	50	PLD BEND(1)			77038146
<7>	229	50				77038146
<8>	180	50	PLD BEND(1)			77038146
<9>	4821	50				77038146
<10>	180	50	PLD BEND(1)			77038146
<11>	346	50				77038146
<12>	95	50	PLD BEND(1)			77038146
<13>	346	50				77038146
<14>	180	50	PLD BEND(1)			77038146
<15>	270	50				77038146
<16>	6000	50				77038146
<17>	159	50	PLD BEND(1)			77038146
<18>	368	50				77038146
<19>	159	50	PLD BEND(1)			77038146
<20>	1906	50				77038146
<21>	159	50	PLD BEND(1)			77038146
<22>	530	50				77038146
<23>	159	50	PLD BEND(1)			77038146
<24>	2186	50				77038146
<25>	180	50	PLD BEND(1)			77038146
<26>	1976	50				77038146
<27>	97	50	PLD BEND(1)			77038146
<28>	875	50				77038146

piping support, piping guides

View from top

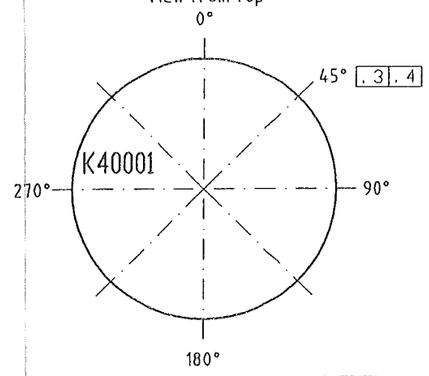

	DN (MM)	CL Länge (MM)
Rohr	80	90
	50	22949

Rev. No.	Date	By

This drawing is not to be reproduced, copied or used directly or indirectly in any way detrimental to our interests unless specifically authorized in writing by

Air Liquide AGS GmbH
Hanau

MATERIAL : HANAU_AL

Workpiece edges -0.5 outside +0.3 inside

SCALE

TOLERANCES : DIN 28005 DIN 8570 DIN 7168 mittel

ISO-Methode E

DATE : 05.08.2005
NAME : H.Schneider
CHECK : Frickhöfer 05/08/05

JOB CODE / REFERENCE :

K70101, ASU No.9 Kosice

Title :

N 21003

All components cleaned for oxygen

Similar:
Subst.:
Replaced:

MASS kg

AIR LIQUIDE

SHEET : 1 OF SHEET : 3

DRAWING No.: 79319872

F Z C

Essener Hochdruck-Rohrleitungsbau
Original
10. OKT. 2005
ist im Pot gestempelt

ESSENER HOCHDRUCK-ROHRLEITUNGSBAU
AS BUILT 02.01.06

ISOGEN INTEL NT (DIGITAL) VERSION 8.9.0 (RUN 05/08/05 13:14