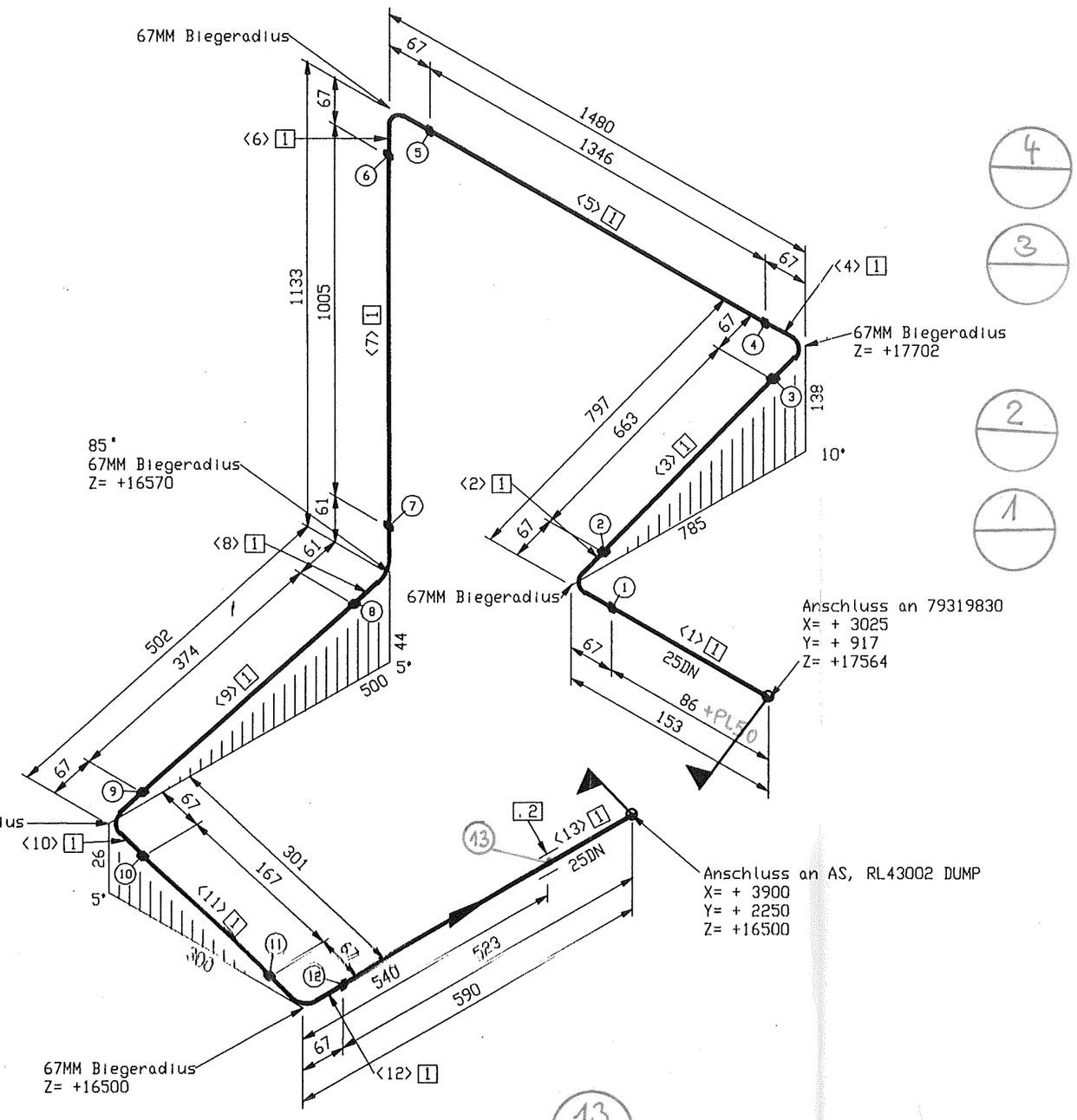

Stückliste

Lfd Nr.	Benennung	DN (MM)	Sachnummer	Menge	Gewicht (kg)
	Rohr				
1	ROHR 33,4 X 3,4 ALMG4,5MN W27	25	77038144	4788 MM	4.2
	Halterung				
2	Bordscheibe gez. auf 79313040	25	79313040	1	0.3
			Summe Masse		4.5

Rohrzuschnitt

Rohr Stk.	Länge (MM)	DN (MM)	Bemerkung	Rohr Ende 1	Rohr Ende 2	Sachnummer
<1>	86	25				77038144
<2>	105	25	PLD BENDK(1)			77038144
<3>	663	25				77038144
<4>	105	25	PLD BENDK(1)			77038144
<5>	1346	25				77038144
<6>	105	25	PLD BENDK(1)			77038144
<7>	1005	25				77038144
<8>	99	25	PLD BENDK(1)			77038144
<9>	374	25				77038144
<10>	105	25	PLD BENDK(1)			77038144
<11>	167	25				77038144
<12>	105	25	PLD BENDK(1)			77038144
<13>	523	25				77038144

ESSENER HOCHDRUCK-ROHRLEITUNGSBAU
AS BUILT

=VENTILKASTEN 2, Vormontage
valve box 2, pre-fabricating

MATERIAL KONTR. / CECK OF MAT.		
SCHWEISSEN / WELDING	EHR 95	
MECHAN. FERTIGST. / MECHAN. COMPL.		
DRUCKPROBE / PRESSURE TEST		
EHR-PROJ.-NO.: C-13005	ESSENER HOCHDRUCK-ROHRLEITUNGSBAU GMBH	Air Liquide AGS GmbH

270° 90° 180°

Rohr DN (MM) 25
CL Länge (MM) 4789

Rev. No.	Date	By

This drawing is not to be reproduced, copied or used directly or indirectly in any way detrimental to our interests unless specifically authorized in writing by

Air Liquide AGS GmbH Hanau

MATERIAL : HANAU_AL
Workpiece edges: ±0.5 outside, ±0.3 inside
SCALE
TOLERANCES : DIN 28005, DIN 8570, DIN 7168 mittel
ISO-Methode E
DATE : 20.07.2005
NAME : H.Schneider
CECK : Frickhöfer 20/07/05
JOB CODE / REFERENCE : K70101, ASU No.9 Kosice
Title : RL 43002

All components cleaned for oxygen
Similar:
Subst.:
Replaced:
MASS kg
AIR LIQUIDE
SHEET : 1 OF SHEET : 1
DRAWING No.: 79319869
F Z C

Essener Hochdruck-Rohrleitungsbau
Original
ist in rot gestempelt

ISOGEN INTEL NT (DIGITAL) VERSION 8.9.0 (RUN 20/07Y05 13:54