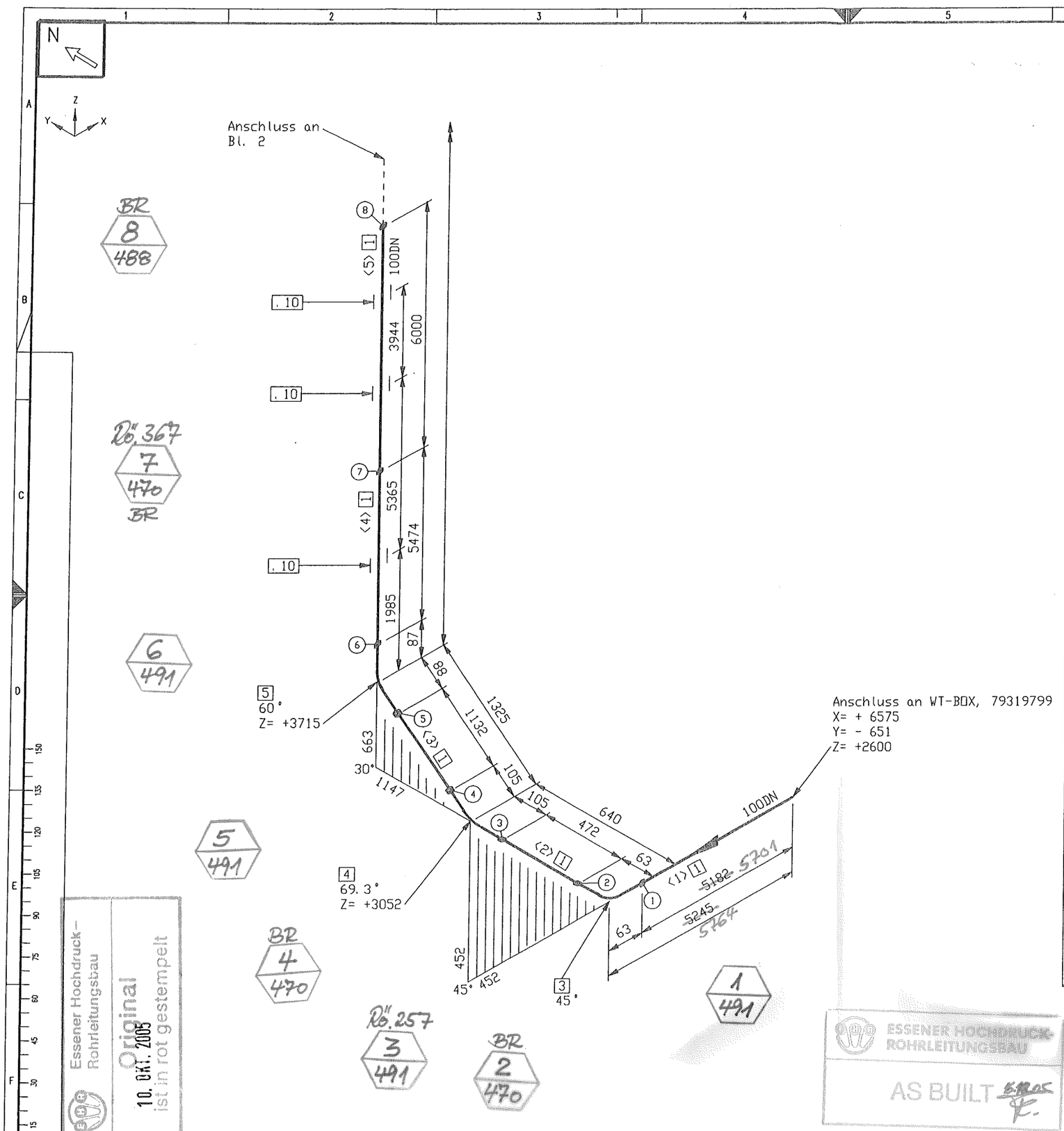

Stückliste

Lfd Nr.	Benennung	DN (MM)	Sachnummer	Menge	Gewicht (kg)
	Rohr				
1	ROHR 114,3 X 6 ALMG4,5MN W27	100	77038148	~~29287~~ 29806 MM	161.4
	Fitting				
2	RED.-STUCK-K-168,3 x 6,0-114,3 x 6,0 gez. auf 79312884	150X100	79313684	1	1.0
3	BOGEN 114,3x6 DIN2605-2-90-3 ALMG4,5MN Stutzen auf 45	100	77038157	1	1.3
4	BOGEN 114,3x6 DIN2605-2-90-3 ALMG4,5MN Stutzen auf 69.3	100	77038157_1	1	1.3
5	BOGEN 114,3x6 DIN2605-2-90-3 ALMG4,5MN Stutzen auf 60	100	77038157_2	1	1.3
6	BOGEN 114,3x6 DIN2605-2-90-3 ALMG4,5MN Stutzen auf 46.44	100	77038157_3	2	2.6
7	BOGEN 114,3x6 DIN2605-2-90-3 ALMG4,5MN Stutzen auf 85	100	77038157_4	1	1.3
8	BOGEN 114,3x6 DIN2605-2-90-3 ALMG4,5MN	100	77038157_5	2	2.6
9	BOGEN 114,3x6 DIN2605-2-90-3 ALMG4,5MN Stutzen auf 10	100	77038157_6	1	1.3
	Halterung				
10	Führung A gezeichnet auf 79318176, L1=210	100	79320150	3	8.9
11	Führung A gezeichnet auf 79318176, L1=283	100	79320151	1	9.0
12	Rohrhalterung gezeichnet auf 79312892	100	79313053	1	1.6
			Summe Masse		193.8

Rohrzuschnitt

Rohr Stk.	Länge (MM)	DN (MM)	Bemerkung	Rohr Ende 1	Rohr Ende 2	Sachnummer
<1>	5182	100				77038148
<2>	472	100				77038148
<3>	1132	100				77038148
<4>	5474	100				77038148
<5>	6000	100				77038148
<6>	552	100				77038148
<7>	935	100				77038148
<8>	6000	100				77038148
<9>	1267	100				77038148
<10>	1830	100				77038148
<11>	151	100				77038148
<12>	292	100				77038148

piping support, piping guides
View from top

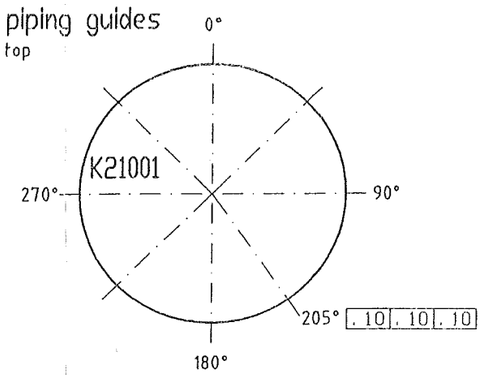

Rohr DN (MM)	150	100
CL Länge (MM)	140	30972

Rev. No.	Date	By

This drawing is not to be reproduced, copied or used directly or indirectly in any way detrimental to our interests unless specifically authorized in writing by

Air Liquide AGS GmbH
Hanau

MATERIAL : HANAU AL
Workpiece edges -0.5 outside +0.3 inside
SCALE
TOLERANCES : DIN 28005 DIN 8570 DIN 7168 mittel
ISO-Methode E
DATE : 17.08.2005
NAME : H.Schneider
CHECK : Frickhöfer 17/08/05
JOB CODE / REFERENCE :
K70101, ASU No.9 Kosice
Title :
DL 61205

All components cleaned for oxygen
Skin for:
Subst.:
Replaced:
MASS kg

AIR LIQUIDE

SHEET : 1 OF SHEET : 2
DRAWING No.: 79319867
F Z C