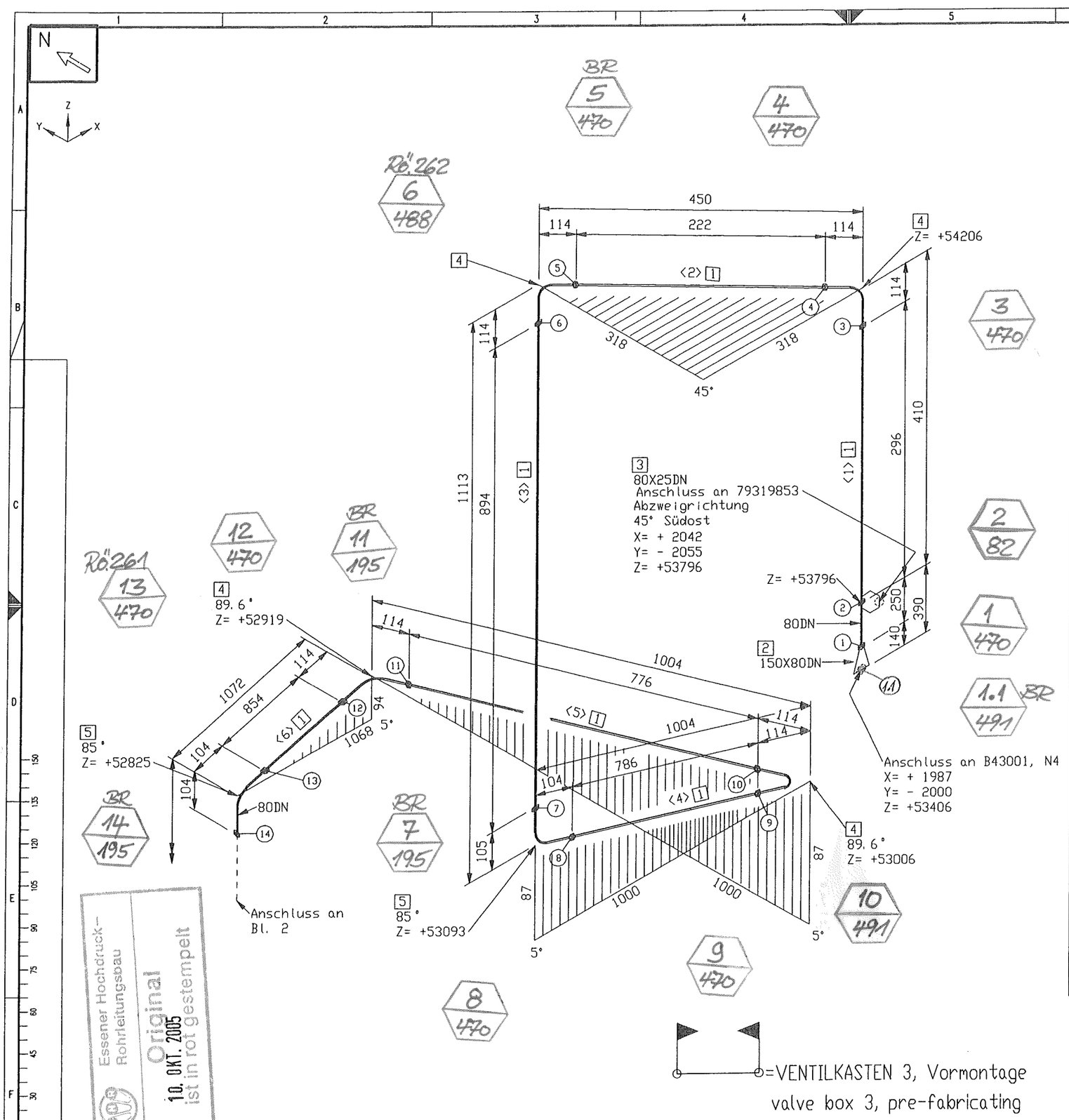

Stückliste

Lfd Nr.	Benennung	DN (MM)	Sachnummer	Menge	Gewicht (kg)
	Rohr				
1	ROHR 88,9 X 5,5 ALMG4,5MN W27	80	77038147	13951 MM	54.3
	Fitting				
2	RED.-STUCK-K-168,3 x 6,0- 88,9 x 6,0 gez. auf 79312884	150X80	79313689	1	0.9
3	T-Stutzen 88,9x5,5 33,4x3,4 gez. auf 79311532	80X25	79313807	1	0.1
4	BOGEN 88,9x5,5 DIN2605-2-90-3 ALMG4,5MN	80	77038156	5	3.5
5	BOGEN 88,9x5,5 DIN2605-2-90-3 ALMG4,5MN Stutzen auf 85	80	77038156_1	5	3.5
6	BOGEN 88,9x5,5 DIN2605-2-90-3 ALMG4,5MN Stutzen auf 70	80	77038156_2	1	0.7
7	BOGEN 88,9x5,5 DIN2605-2-90-3 ALMG4,5MN Stutzen auf 75	80	77038156_3	1	0.7
8	BOGEN 88,9x5,5 DIN2605-2-90-3 ALMG4,5MN Stutzen auf 74.67	80	77038156_4	1	0.7
	Ventil				
9	Eck-Ventil AL DN 80 / PN 40	80	77038867	1	80.0
			Summe Masse		144.3

Rohrzuschnitt

Rohr Stk.	Länge (MM)	DN (MM)	Bemerkung	Rohr Ende 1	Rohr Ende 2	Sachnummer
<1>	546	80				77038147
<2>	222	80				77038147
<3>	894	80				77038147
<4>	786	80				77038147
<5>	776	80				77038147
<6>	854	80				77038147
<7>	1920	80				77038147
<8>	1673	80				77038147
<9>	179	80				77038147
<10>	1231	80				77038147
<11>	1185	80				77038147
<12>	1854	80				77038147
<13>	1699	80				77038147
<14>	132	80				77038147

piping support, piping guides
View from top

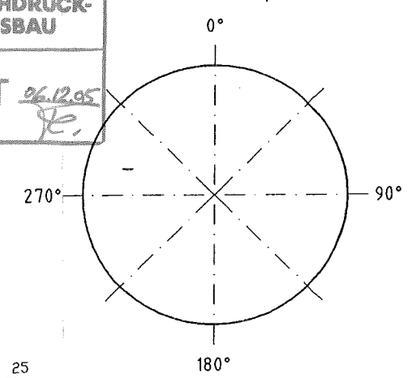

Rohr DN (MM)	150	80	25
CL Länge (MM)	140	16951	78

ESSENER HOCHDRUCK-ROHRLEITUNGSBAU
AS BUILT 06.12.05

Essener Hochdruck-Rohrleitungsbau
Original
10. OKT. 2005
ist in rot gestempelt

Rev. No.	Date	By

This drawing is not to be reproduced, copied or used directly or indirectly in any way detrimental to our interests unless specifically authorized in writing by
Air Liquide AGS GmbH Hanau

MATERIAL : HANAU_AL
Workpiece edges ±0.5 outside ±0.3 inside
SCALE
TOLERANCES : DIN 28005 DIN 8570 DIN 7168 mittel
ISO-Methode E
DATE : 04.07.2005
NAME : H.Schneider
CECK : Frickhöfer 04/07/05
JOB CODE / REFERENCE :
K70101, ASU No.9 Kosice
Title :
N 43009

All comonents cleaned for oxygen
Similar:
Subst.:
Replaced:
MASS kg
AIR LIQUIDE
SHEET : 1 OF SHEET : 3
DRAWING No.: 79319835
F Z C