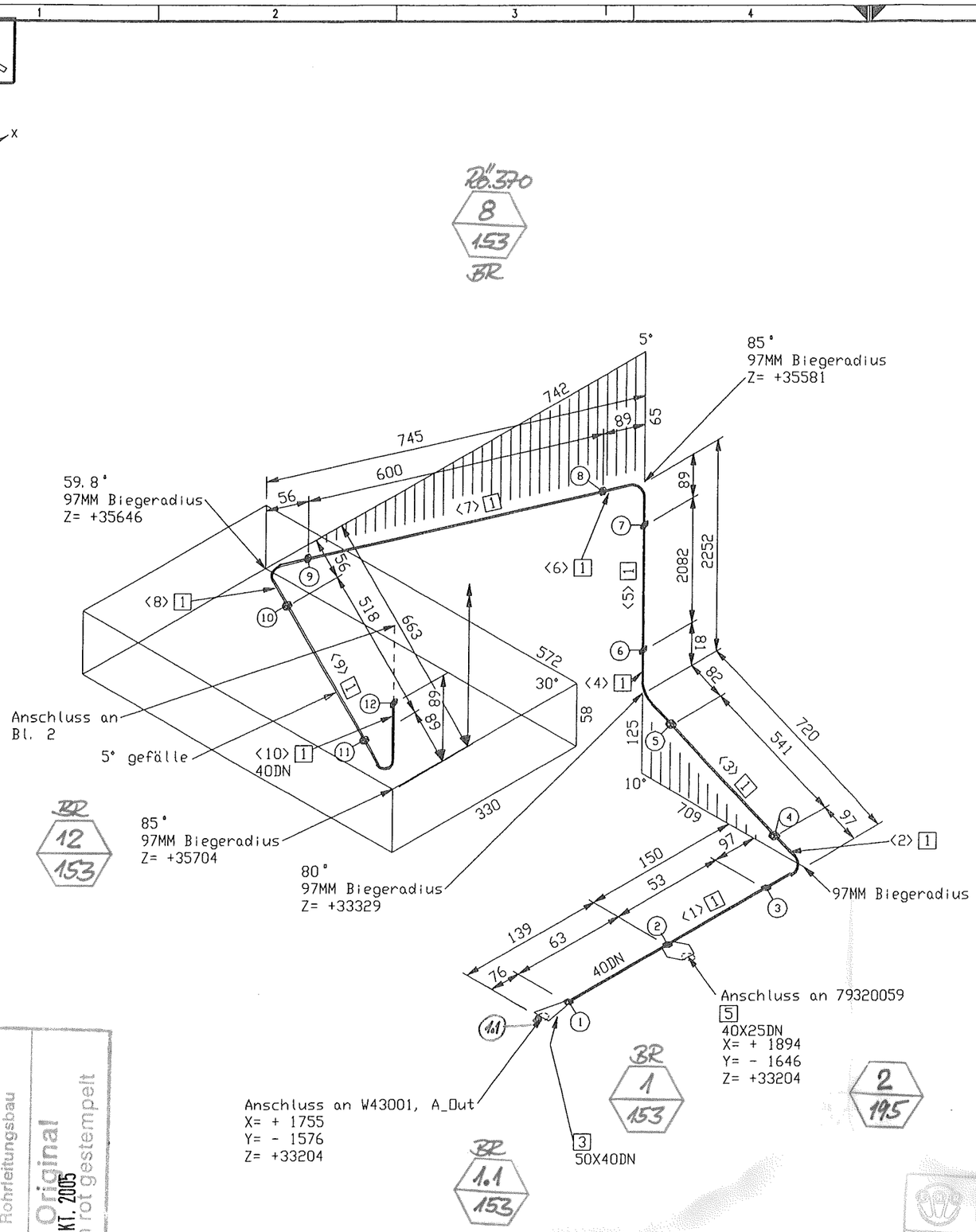

Stückliste

Lfd Nr.	Benennung	DN (MM)	Sachnummer	Menge	Gewicht (kg)
	Rohr				
1	ROHR 48,3 X 5,1 ALMG4,5MN W27	40	77038145	19951 MM	37.3
2	ROHR 33,4 X 3,4 ALMG4,5MN W27	25	77038144	6590 MM	5.7
	Fitting				
3	RED.-STUCK-K- 60,3 x 3,9- 48,3 x 5,1 gez. auf 79313824	50X40	793.14614	1	0.2
4	T-Stutzen 48.3x5,1 gez. auf 79311532	40X40	793.11557	1	0.1
5	T-Stutzen 48,3x5,1 - 33,4x3,4 gez. auf 79311532	40X25	793.13694	1	0.1
6	RED.-STUCK-K- 48,3 x 5,1- 33,4 x 5,1 gez. auf 79313824	40X25	793.14612	1	0.1
	Ventil				
7	Eck-Ventil AL DN 25 / PN 40	25	770.38864	1	40.0
			Summe Masse		83.4

Rohrzuschnitt

Rohr Stk.	Länge (MM)	DN (MM)	Bemerkung	Rohr Ende 1	Rohr Ende 2	Sachnummer
<1>	116	40				77038145
<2>	152	40	PLD BEND(1)			77038145
<3>	541	40				77038145
<4>	136	40	PLD BEND(1)			77038145
<5>	2082	40				77038145
<6>	144	40	PLD BEND(1)			77038145
<7>	600	40				77038145
<8>	102	40	PLD BEND(1)			77038145
<9>	518	40				77038145
<10>	144	40	PLD BEND(1)			77038145
<11>	12848	40				77038145
<12>	144	40	PLD BEND(1)			77038145
<13>	753	40				77038145
<14>	142	40	PLD BEND(1)			77038145
<15>	337	40				77038145
<16>	127	40	PLD BEND(1)			77038145
<17>	1065	40				77038145
<18>	87	25	PLD BEND(1)			77038144
<19>	243	25				77038144
<20>	105	25	PLD BEND(1)			77038144
<21>	778	25				77038144
<22>	105	25	PLD BEND(1)			77038144
<23>	2722	25				77038144
<24>	105	25	PLD BEND(1)			77038144
<25>	568	25				77038144
<26>	53	25	PLD BEND(1)			77038144
<27>	1270	25				77038144
<28>	53	25	PLD BEND(1)			77038144
<29>	501	25				77038144

=VENTILKASTEN 3, Vormontage
valve box 3, pre-fabricating

	50	40	25
Rohr DN (MM)	50	40	25
CL Länge (MM)	76	20080	6861

Rev. No.	Date	By

This drawing is not to be reproduced, copied or used directly or indirectly in any way detrimental to our interests unless specifically authorized in writing by

Air Liquide AGS GmbH Hanau

MATERIAL : HANAU_AL

Workpiece edges ±0.5 outside ±0.3 inside

SCALE

TOLERANCES : DIN 28005 DIN 8570 DIN 7168 mittel

ISO-Methode E

DATE : 30.06.2005
NAME : H.Schneider
CECK : Frickhöfer 01/07/05

JOB CODE / REFERENCE :

K70101, ASU No.9 Kosice

Title :

AL 43015

All components cleaned for oxygen

Similar:
Subst.:
Replaced:

MASS kg

AIR LIQUIDE

SHEET : 1 OF SHEET : 4

DRAWING No.: 79319833

F Z C

Essener Hochdruck-Rohrleitungsbau

Original
10. OKT. 2005
ist in rot gestempelt

ESSENER HOCHDRUCK ROHRLEITUNGSBAU
AS BUILT