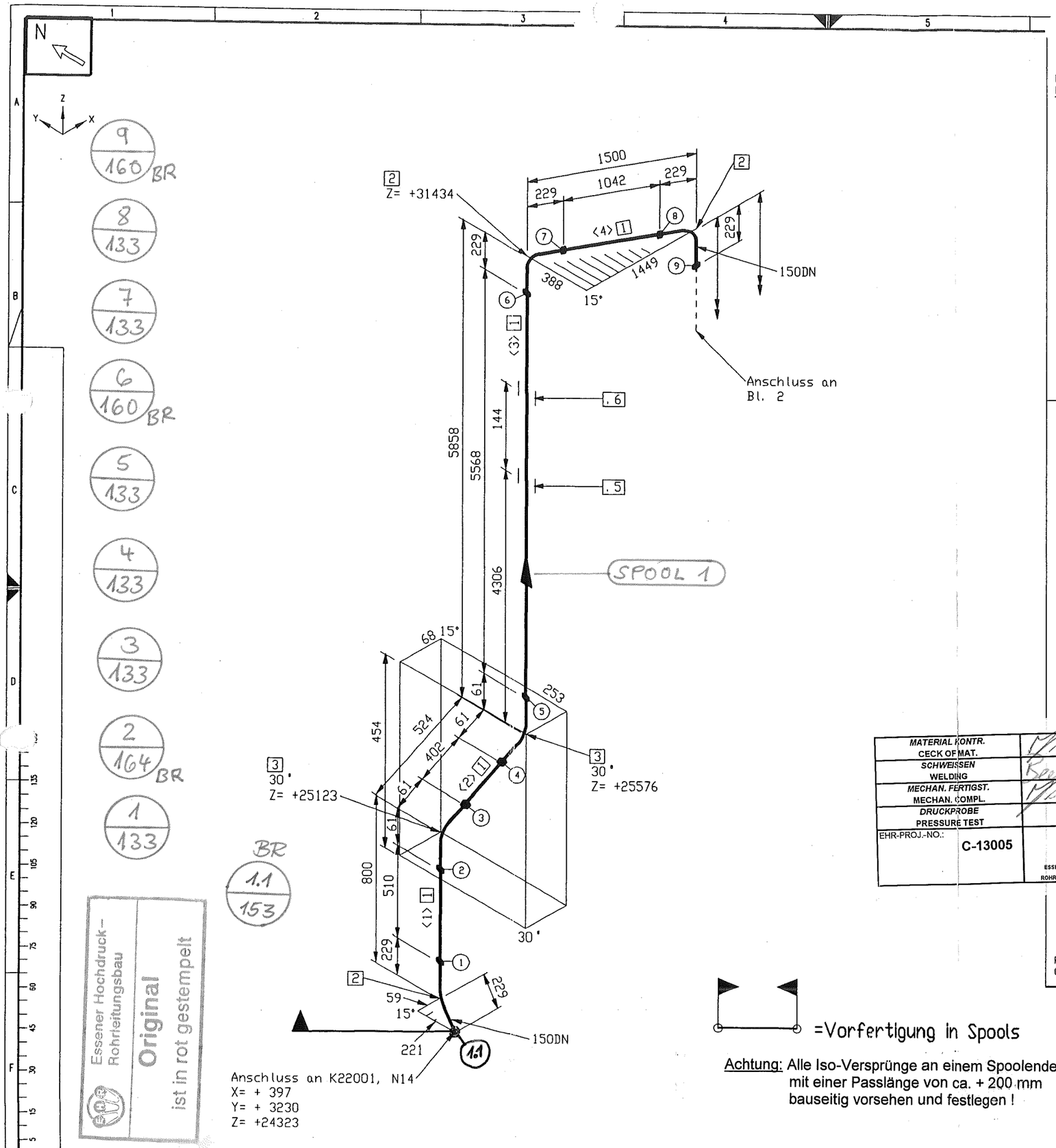

Stückliste

Lfd Nr.	Benennung	DN (MM)	Sachnummer	Menge	Gewicht (kg)
	Rohr				
1	ROHR 168,3 X 7,1 ALMG4,5MN W27	150	77038150	19386 MM	188.2
	Fitting				
2	BOGEN 168,3x7,1 DIN2605-2-90-3 ALMG4,5MN	150	77038158	5	17.5
3	BOGEN 168,3x7,1 DIN2605-2-90-3 ALMG4,5MN Stutzen auf 30	150	77038158_1	2	7.0
	Instrumente				
4	Venturi-Düse DN150	150	77039805	1	5.0
	Halterung				
5	Führung A gezeichnet auf 79318176, L1=321	150	79319912	1	10.6
6	Rohrhalterung gezeichnet auf 79312892	150	79313053	1	1.6
7	Führung B gezeichnet auf 79318176, L1=444	150	79319898	1	6.7
8	Führung B gezeichnet auf 79318176, L1=356	150	79319913	1	5.8
			Summe Masse		242.3

Rohrzuschnitt

Rohr Stk.	Länge (MM)	DN (MM)	Bemerkung	Rohr Ende 1	Rohr Ende 2	Sachnummer
<1>	510	150				77038150
<2>	402	150				77038150
<3>	5568	150				77038150
<4>	1042	150				77038150
<5>	5400	150				77038150
<6>	5800	150				77038150
<7>	664	150				77038150

Rohrhalterungen und Rohrführungen

Ansicht von oben

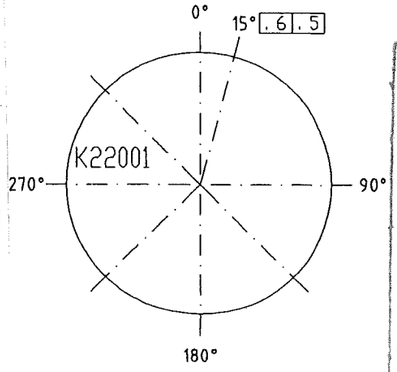

MATERIAL KONTR. / CECK OF MAT.		
SCHWEISSEN / WELDING		
MECHAN. FERTIGST. / MECHAN. COMPL.		
DRUCKPROBE / PRESSURE TEST		
EHR-PROJ.-NO.: C-13005	ESSENER HOCHDRUCK-ROHRLEITUNGSBAU GMBH	AIR LIQUIDE Air Liquide AGS GmbH

Rohr DN (MM) 150
CL Länge (MM) 22170

ESSENER HOCHDRUCK-ROHRLEITUNGSBAU AS BUILT

=Vorfertigung in Spools

Achtung: Alle Iso-Versprünge an einem Spoolende mit einer Passlänge von ca. + 200 mm bauseitig vorsehen und festlegen !

Essener Hochdruck-Rohrleitungsbau Original ist in rot gestempelt

X	Änd. Mittig.	Datum	Bearb.

Diese Zeichnung ist urheberrechtlich geschützt. Sie darf ohne unsere ausdrückliche Zustimmung weder vervielfältigt noch in irgendeiner Weise verwertet oder Dritten mitgeteilt bzw. weitergegeben werden.

Air Liquide AGS GmbH Hanau

Werkstoff : HANAU_AL

Werkstückkanten -0.5 außen, +0.3 innen

Maßstab

Allgemeintoleranzen DIN 28005 DIN 8570 DIN 7168 mittel

ISO-Methode E

Datum : 04.05.2005

Name : H.Schneider

Gepr.: Löbig 04/05/05

Bezug / Projekt : K70101, ASU No.9 Kosice

Benennung : 0 22002

Alle mit Sauerstoff in Berührung kommenden Teile Öl- und fettfrei

Änd. :

Ers.f.:

Ers.d.:

Masse kg

AIR LIQUIDE

Blatt-Nr. : 1 Blattzahl : 2

Sach-Nr. : 79319829

Format C

ISOGEN INTEL NT (DIGITAL) VERSION 8.9.0 (RUN 04/05/05 10:49