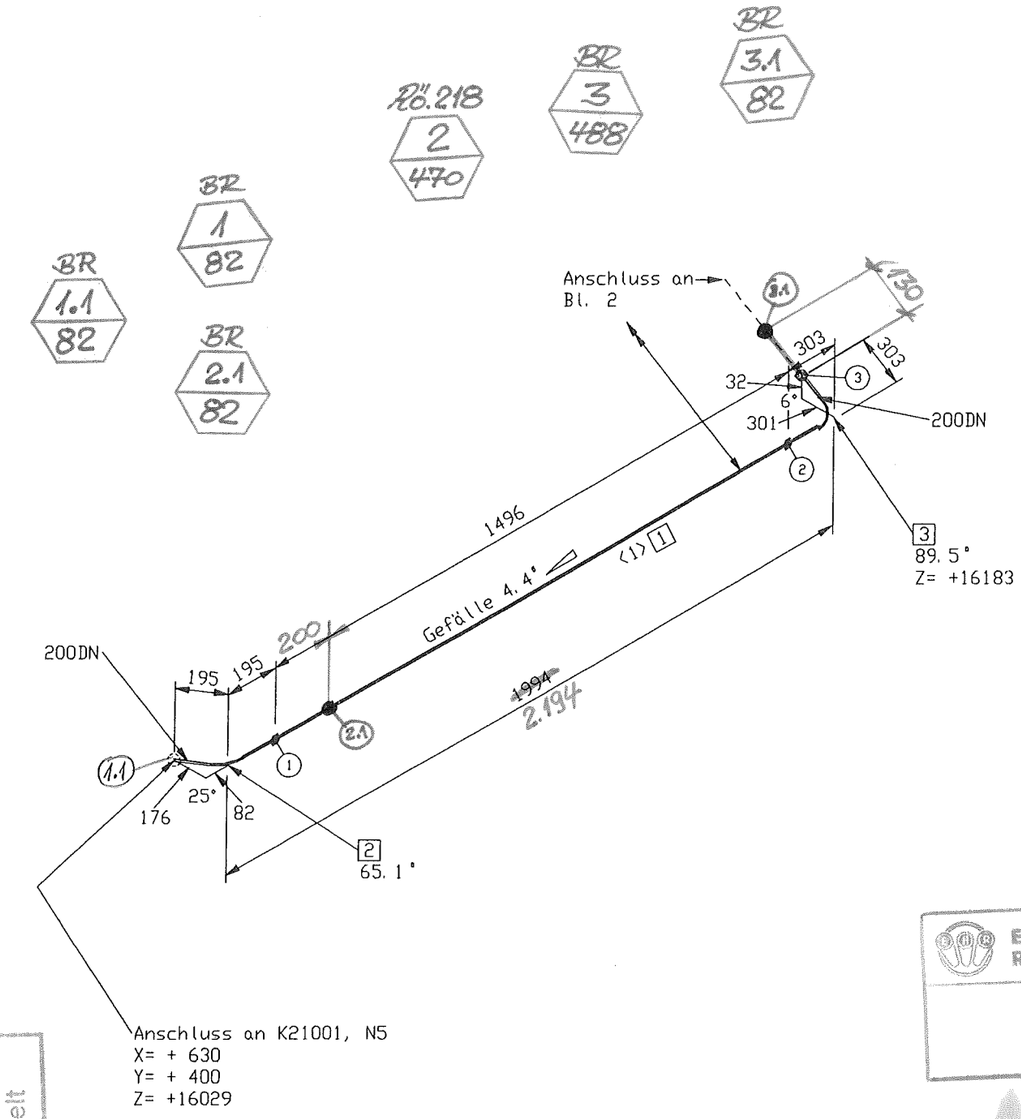

Stückliste

Lfd Nr.	Benennung	DN (MM)	Sachnummer	Menge	Gewicht (kg)
	Rohr				
1	ROHR 219,1 X 6,4 ALMG4,5MN W27	200	77038151	~~8183~~ 8513 MM	94.5
	Fitting				
2	BOGEN 219,1x6,4 DIN2605-2-90-3 ALMG4,5MN Stutzen auf 65.08	200	77038159	1	5.5
3	BOGEN 219,1x6,4 DIN2605-2-90-3 ALMG4,5MN Stutzen auf 89.54	200	77038159_1	1	5.5
4	BOGEN 219,1x6,4 DIN2605-2-90-3 ALMG4,5MN Stutzen auf 88.45	200	77038159_2	1	5.5
5	BOGEN 219,1x6,4 DIN2605-2-90-3 ALMG4,5MN Stutzen auf 69.52	200	77038159_3	1	5.5
6	BOGEN 219,1x6,4 DIN2605-2-90-3 ALMG4,5MN Stutzen auf 59.87	200	77038159_4	1	5.5
7	BOGEN 219,1x6,4 DIN2605-2-90-3 ALMG4,5MN Stutzen auf 59.91	200	77038159_5	1	5.5
8	BOGEN 219,1x6,4 DIN2605-2-90-3 ALMG4,5MN Stutzen auf 60.05	200	77038159_6	1	5.5
9	BOGEN 219,1x6,4 DIN2605-2-90-3 ALMG4,5MN Stutzen auf 30	200	77038159_7	1	5.5
	Ventil				
10	Eck-Ventil AL DN 200 / PN 40	200	770.38870	1	160.0
			Summe Masse		298.7

Rohrzuschnitt

Rohr Stk.	Länge (MM)	DN (MM)	Bemerkung	Rohr Ende 1	Rohr Ende 2	Sachnummer
<1>	1496	200				77038151
<2>	1010	200				77038151
<3>	808	200				77038151
<4>	1533	200				77038151
<5>	1675	200				77038151
<6>	1288	200				77038151
<7>	373	200				77038151

piping support, piping guides
View from top

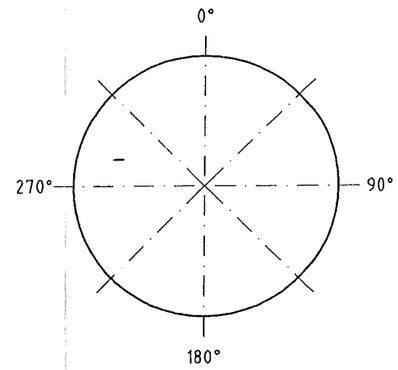

Rohr DN (MM) 200
CL Länge (MM) 11937

ESSENER HOCHDRUCK-ROHRLEITUNGSBAU
AS BUILT 28.11.05

Essener Hochdruck-Rohrleitungsbau
Original
10. OKT. 2005
ist in rot gestempelt

=VENTILKASTEN 2, Vormontage
valve box 2, pre-fabricating

E			
D			
C			
B			
A			
I	Rev. No.	Date	By

This drawing is not to be reproduced, copied or used directly or indirectly in any way detrimental to our interests unless specifically authorized in writing by

Air Liquide AGS GmbH Hanau

MATERIAL : HANAU_AL
Workpiece edges -0.1 outside +0.3 inside
SCALE
TOLERANCES : DIN 28005 DIN 8570 DIN 7168 mittel
ISO-Methode E
DATE : 13.07.2005
NAME : H.Schneider
CECK : Frickhöfer 13/07/05
JOB CODE / REFERENCE :
K70101, ASU No.9 Kosice
Title :
NL 21017

All components cleaned for oxygen
Similar:
Subst.:
Replaced:
MASS kg
AIR LIQUIDE
SHEET : 1 OF SHEET : 3
DRAWING No.: 79319824
F Z C

ISOGEN INTEL NT (DIGITAL) VERSION 8.9.0 (RUN 13/07X05 09:26