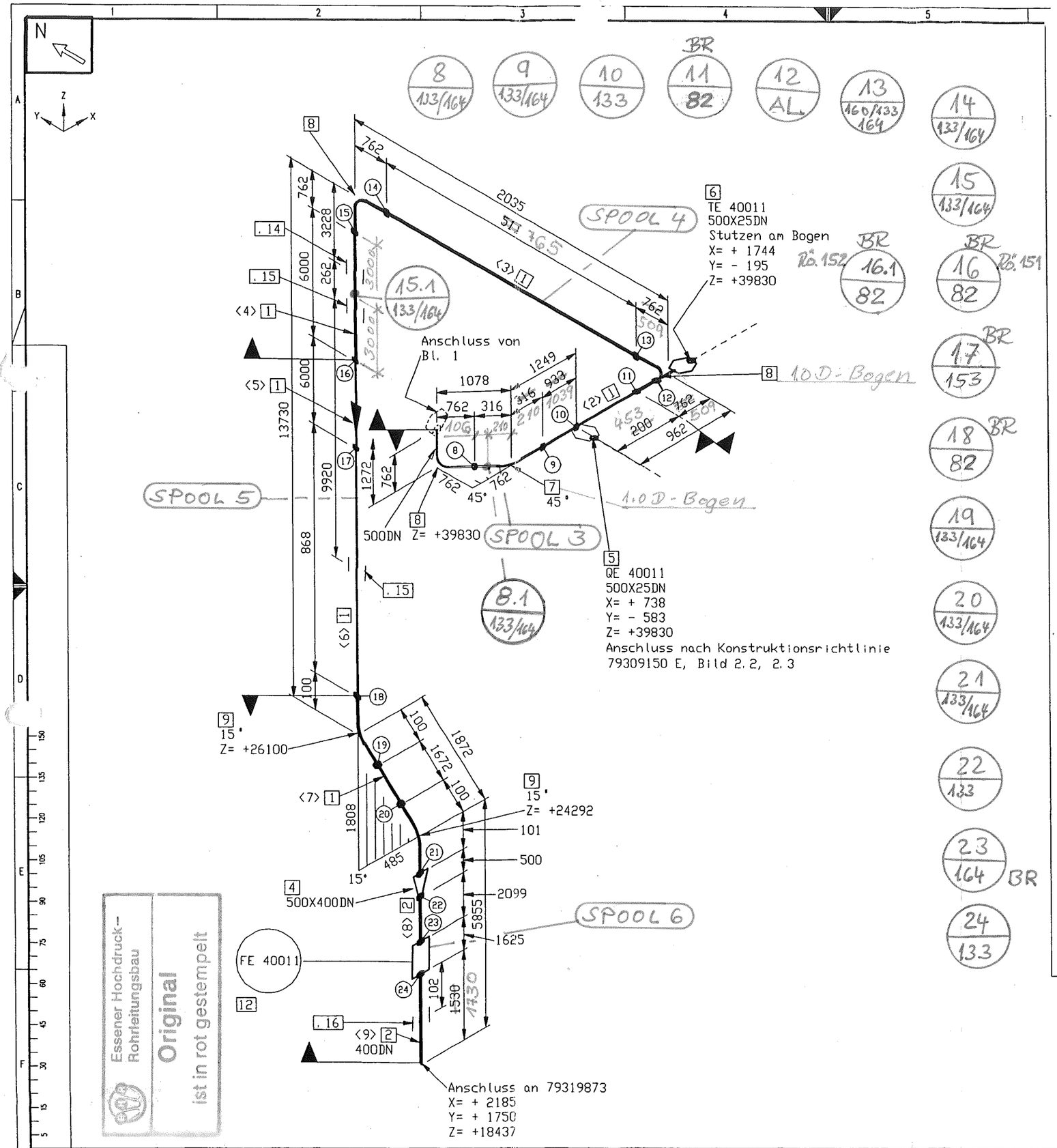

MATERIAL KONTR. CECK OF MAT.		
SCHWEISSEN WELDING		
MECHAN. FERTIGST. MECHAN. COMPL.		
DRUCKPROBE PRESSURE TEST		
EHR-PROJ.-NO.: C-13005	ESSENER HOCHDRUCK-ROHRLEITUNGSBAU GMBH	Air Liquide AGS GmbH

ESSENER HOCHDRUCK-ROHRLEITUNGSBAU
AS BUILT
02.10.05

AL = Hanau
=Vorfertigung in Spools

Achtung: Alle Iso-Versprünge an einem Spoolende mit einer Passlänge von ca. + 200 mm bauseitig vorsehen und festlegen !

Rohrhalterungen und Rohrführungen
Ansicht von oben

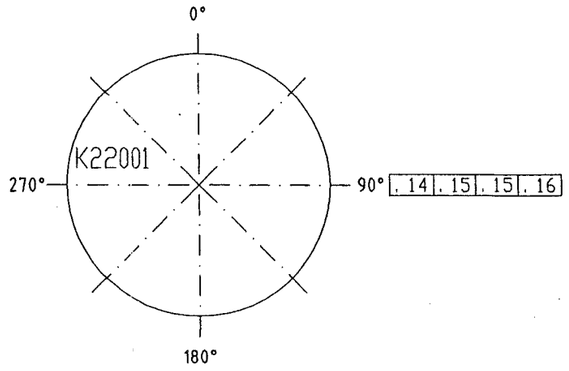

E		
D		
C		
B		
A	301734	10.06.2005	H.Schneider
X	Änd. Mittlg.	Datum	Bearb.

Diese Zeichnung ist urheberrechtlich geschützt. Sie darf ohne unsere ausdrückliche Zustimmung weder vervielfältigt noch in irgendeiner Weise verwertet oder Dritten mitgeteilt bzw. weitergegeben werden.
Air Liquide AGS GmbH Hanau

Werkstoff : HANAU AL
Werkstückkanten -0.5 außen, +0.3 innen
Maßstab
Allgemeintoleranzen DIN 28005 DIN 8570 DIN 7168 mittel
ISO-Methode E
Datum : 08.06.2005
Name : H.Schneider
Gepr.: Frickhöfer 09/06/05
Bezug / Projekt :
K70101, ASU No.9 Kosice
Benennung :
□ 22003

Alle mit Sauerstoff in Berührung kommenden Teile Öl- und fettfrei
Änl. :
Ers.f.:
Ers.d.:
Masse kg
AIR LIQUIDE
Blatt-Nr. : 2 Blattzahl : 2
Sach-Nr. : 79319817
Format C

Essener Hochdruck-Rohrleitungsbau
Original
ist in rot gestempelt