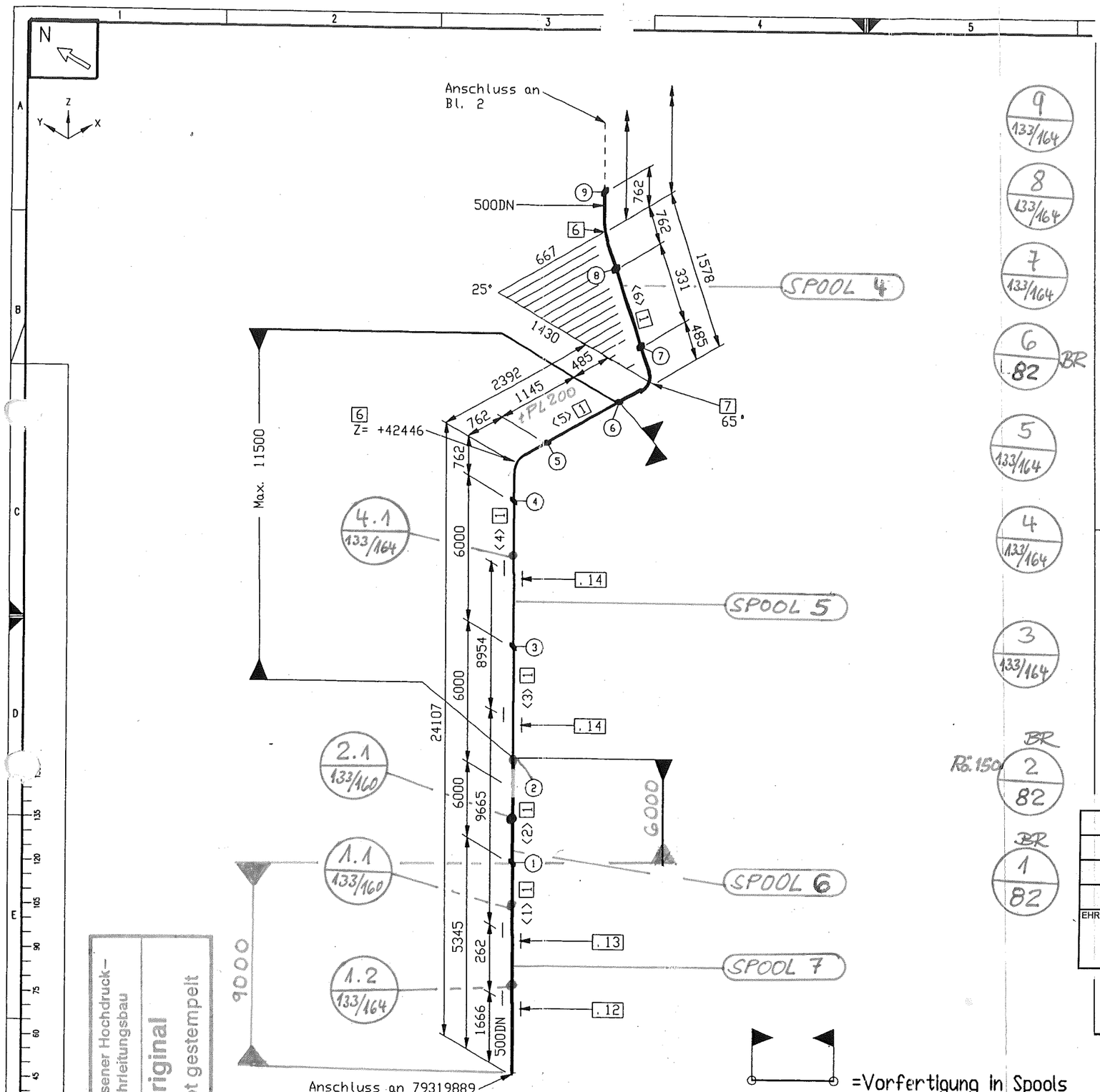

Stückliste

Lfd Nr.	Benennung	DN (MM)	Sachnummer	Menge	Gewicht (kg)
	Rohr				
1	ROHR 508 X 6 ALMG4,5MN W27	500	77038223	37684 MM	962.8
	Fitting				
2	T-Stutzen 508x6	500X500	79318858	1	9.1
3	RED.-STUCK-K-508,0 x 6,0-457,0 x 6,0	500X450	793.14054	2	24.2
4	T-Stutzen 508x6 - 88,9x5,5	500X80	79319854	1	250.7
5	MESS-STUTZEN ZU	500X10	79313349	1	0.1
6	BOGEN 508 x6 DIN2605-2-90-3 ALMG4,5MN	500	77038238_1	4	122.4
7	BOGEN 508 x6 DIN2605-2-90-3 ALMG4,5MN Stutzen auf 65	500	77038238_3	1	30.6
8	BOGEN 508 x6 DIN2605-2-90-3 ALMG4,5MN Stutzen auf 75.02	500	77038238_2	1	30.6
9	BOGEN 508 x6 DIN2605-2-90-3 ALMG4,5MN Stutzen auf 45	500	77038238	2	61.2
10	BOGEN 457 x6 DIN2605-2-90-3 ALMG4,5MN Stutzen auf 45	450	77038506_1	2	49.5
11	BOGEN 457 x6 DIN2605-2-90-3 ALMG4,5MN	450	77038506	2	49.5
	Halterung				
12	Führung B gezeichnet auf 79318176, L1=981	500	79319909	1	38.3
13	Rohrhalterung gezeichnet auf 79312892	500	79313052	2	13.2
14	Führung B gezeichnet auf 79318176, L1=1502	500	79319910	2	103.2
15	Führung B gezeichnet auf 79318176, L1=771	500	79319908	2	66.0
16	Halterung D gezeichnet auf 79319026, L1=586	500	79319907	1	46.2
			Summe Masse		1857.4

Rohrzuschnitt

Rohr Stk.	Länge (MM)	DN (MM)	Bemerkung	Rohr Ende 1	Rohr Ende 2	Sachnummer
<1>	5345	500				77038223
<2>	6000	500				77038223
<3>	6000	500				77038223
<4>	6000	500				77038223
<5>	1145	500				77038223
<6>	331	500				77038223
<7>	3476	500				77038223
<8>	6000	500				77038223
<9>	714	500				77038223
<10>	413	500				77038223
<11>	293	500				77038223
<12>	500	500				77038223
<13>	1880	500				77038223

ESSENER HOCHDRUCK-ROHRLEITUNGSBAU
AS BUILT
19.10.05 KE.

Rohrhalterungen und Rohrführungen

MATERIAL KONTR. CECK OF MAT.		
SCHWEISSEN WELDING		
MECHAN. FERTIGST. MECHAN. COMPL.		
DRUCKPROBE PRESSURE TEST		
EHR-PROJ.-NO.: C-13005	ESSENER HOCHDRUCK-ROHRLEITUNGSBAU GMBH	Air Liquide AGS GmbH

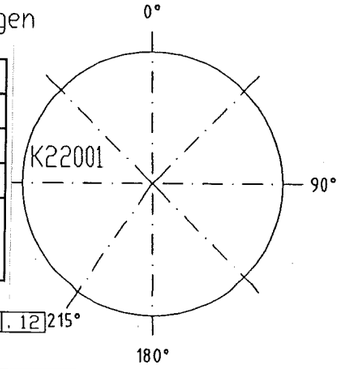

Rohr DN (MM)	500	450	80	10
CL Länge (MM)	48691	3880	354	339

.14 .14 .13 .12

Essener Hochdruck-Rohrleitungsbau
Original
ist in rot gestempelt

=Vorfertigung in Spools

Achtung: Alle Iso-Verspränge an einem Spoolende mit einer Passlänge von ca. + 200 mm bauseitig vorsehen und festlegen !

X	Änd. Mitlg.	Datum	Bearb.

Diese Zeichnung ist urheberrechtlich geschützt. Sie darf ohne unsere ausdrückliche Zustimmung weder vervielfältigt noch in irgendeiner Weise verwertet oder Dritten mitgeteilt bzw. weitergegeben werden.

Air Liquide AGS GmbH Hanau

Werkstoff: HANAU_AL
Werkstückkanten: -0.5 außen, +0.3 innen
Maßstab
Allgemeintoleranzen DIN 28005 DIN 8570 DIN 7168 mittel
ISO-Methode E
Datum: 03.05.2005
Name: H.Schneider
Gepr.: Läbig 03/05/05
Bezug / Projekt: K70101, ASU No.9 Kosice
Benennung: N 22007

Alle mit Sauerstoff in Berührung kommenden Teile Öl- und fettfrei
Änl.:
Ers.f.:
Ers.d.:
Masse kg

AIR LIQUIDE

Blatt-Nr.: 1 Blattzahl: 3
Sach-Nr.: 79319815
Format C

ISOGEN INTEL NT (DIGITAL) VERSION 8.9.0 (RUN 03/05X05 14:04