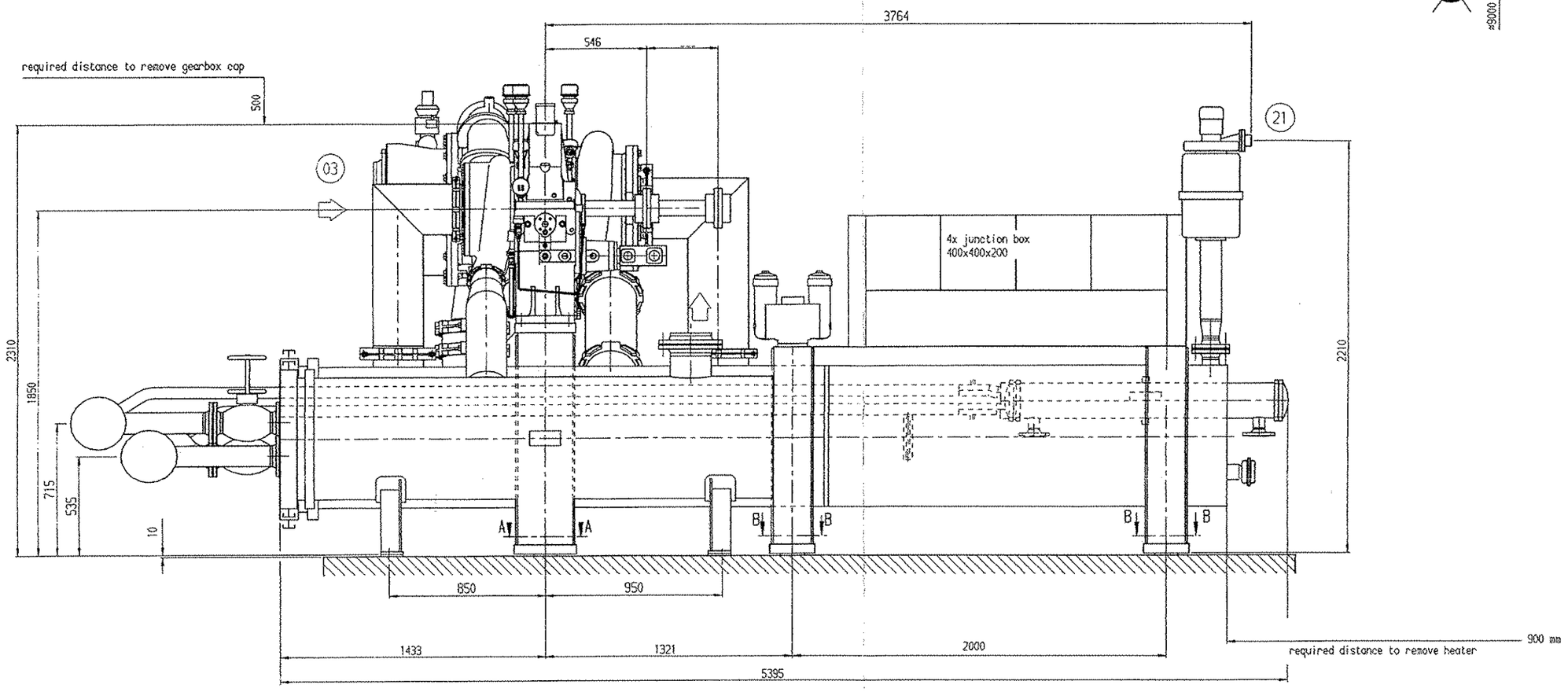

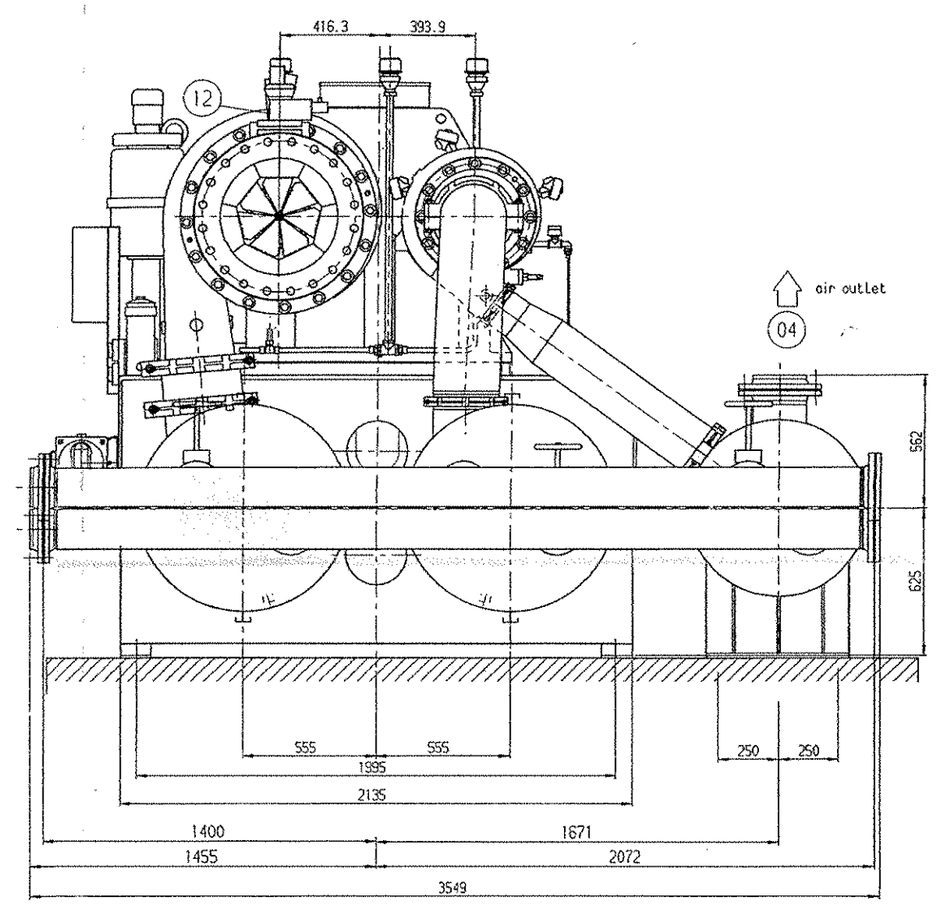

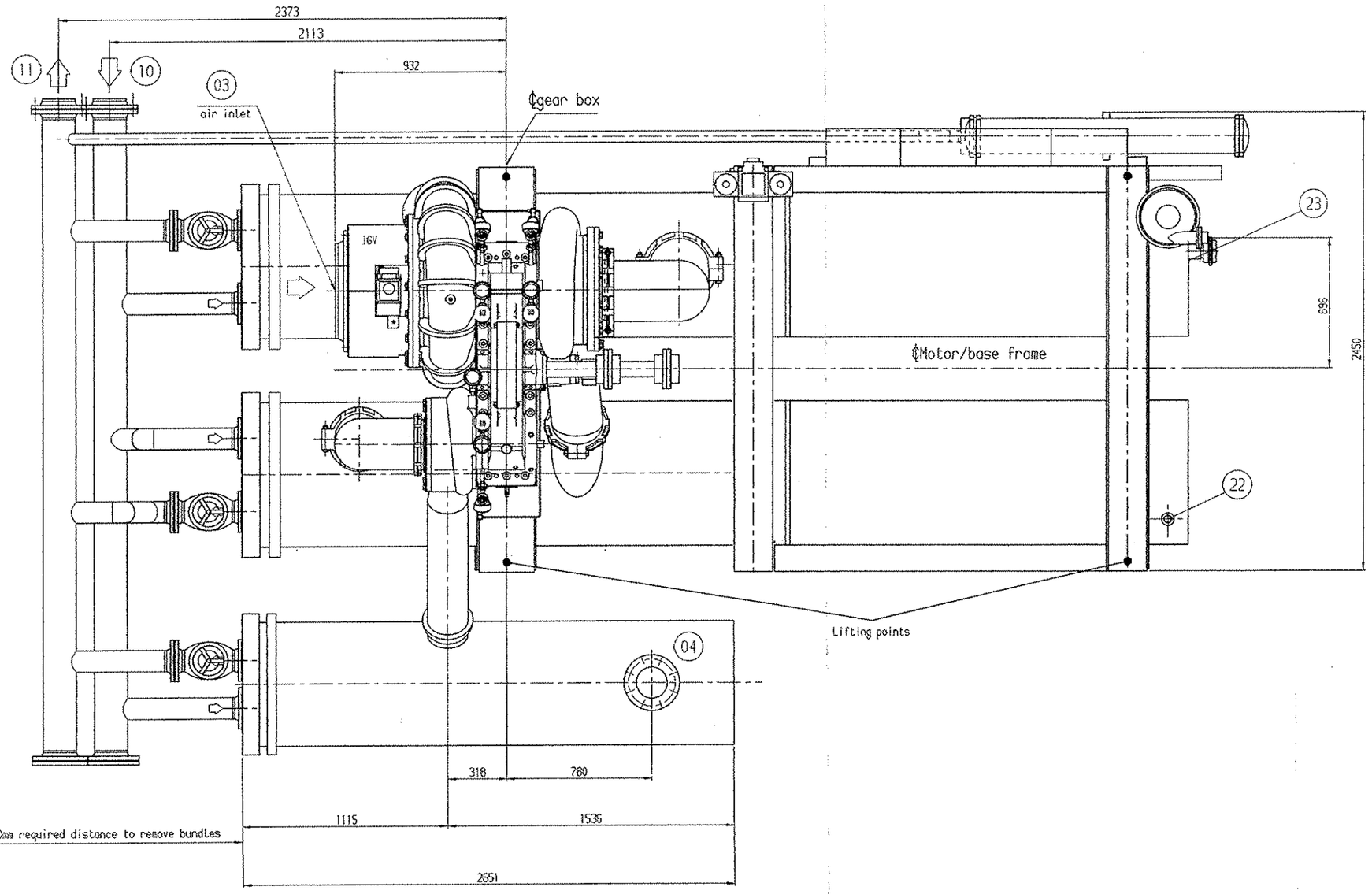

Detail A-A

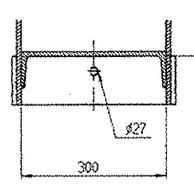

Detail B-B

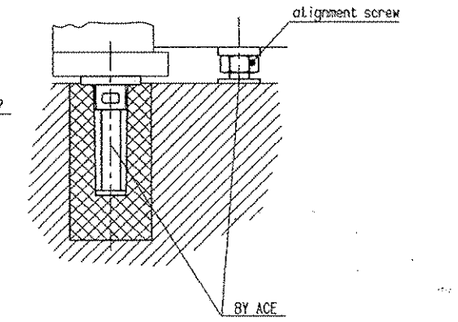

Pipes must be connected in a way, that no impermissible stress and vibrations can act on the machine. Instruction included in the Instruction Manual must be adhered to.

The user is obliged to execute or treat (e.g. paint) the surface, on which the machine will be erected, in a way that material harmful to water cannot enter the ground.

The machine must only be transported, if it is attached to hoisting eyebolts provided for this purpose at appropriate points during assembly in our factory.

	(Amb) (bar)	Fges (k N)	Mges (k Nm)
Inlet	pipe ø 508	2.2	1.3
Outlet	DN200,PN16	3.7	2.02

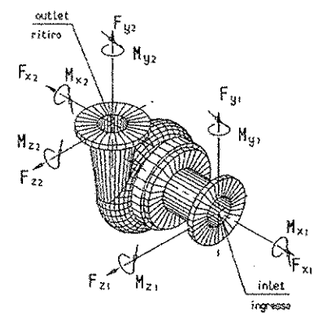

$$F\ ges = \sqrt{Fx^2 + Fy^2 + Fz^2}$$

$$M\ ges = \sqrt{Mx^2 + My^2 + Mz^2}$$

Number	Description	Type	Dimension	Material	Lenght
01	Start-up filter	between flange	DN500/PN10	cs	mm
02	Suction expansion joint		-	-	mm
03	Machine inlet connection	Flange	DN400,PN6	cs	-
04	Discharge connection	Pipe	DN200,PN16	cs	-
05	Discharge expansion joint	-	-	-	-
06	Check valve	between flange	DN200,PN16	cs	mm
07	Bypass f valve	Flange	DN___,PN16	-	mm
08	Cooling Water Inlet E-Motor	Flange	-	-	-
09	Cooling Water Outlet E-Motor	Flange	-	-	-
10	Cooling Water Inlet	Flange	DN150,PN16	cs	
11	Cooling Water Outlet	Flange	DN150,PN16	cs	
12	Instrument air	Pipe	ø12	ss	
13	Condensate trap 1st.stage	-	-	-	
14	Bypass condensate 1st.stage	-	-	-	
15	Condensate trap 2nd.stage	-	-	-	
16	Bypass condensate 2nd.stage	-	-	-	
17	Condensate trap 3rd. stage	-	-	-	
18	Bypass condensate 3rd.stage	-	-	-	
19	Cooling Water Inlet Oilcooler	-		-	
20	Cooling Water Outlet Oilcooler	-		-	
21	Oil tank demister	Pipe	ø88,9	AL	
22	Oil filling	Thread female	G 2"	cs	
23	Oil drain connection	Thread female	G 1"	cs	

Kennwort : Kosice
Codeword :

Auftrags Nr. : 572 37 318
AC-E Order No. :

Typ : HL806-4-75
Type :

Zeichnung darf nur mit dem CAD-System geändert werden !

1	.	modified water pipe	14-JAN-2005	Se	
Mod. Kennzeichen	Position	Modified from Beschreibung der Änderung (Kurztext)	0 Date Datum	Sign. Name	

0	22.11.04	Schmidt	ORIGINAL ISSUE
REV.	DATE	DRAWN BY	MODIFICATIONS REVISIONS

AFFAIRE / JOB	Kosice
ENSEMBLE PAR ASSEMBLY	Nitrogen PLANT
TITRE / TITLE	Layout plan COMPRESSOR

Ce document est la propriété de L'AIR LIQUIDE, ni, sous d'autres PARTS, ni sur quelque support que ce soit, ne peut être reproduit ni communiqué sans son autorisation expresse.
This document is L'AIR LIQUIDE'S property. It cannot be reproduced nor communicated without L'AIR LIQUIDE'S authorisation.

AIR LIQUIDE INGENIERIE

ECHELLE SCALE	N° d'AFFAIRE JOB NUMBER	PHASE PHASE	GROUPE GROUP	N° NBR
-	K70101	A0	-	-

Tolerances, if not indicated, according to: Toleranzen, falls nicht angegeben, gemäß: ATLAS COPCO STANDARD/Klasse/Class m

Machined surface Oberflächenbearbeitung: 1350K/

Strength class Sicherheitsklasse: 1102 K/

Name Benennung: Layout plan

Material-class Materialklasse: 091104P

Material Werkstoff: EK77/NK66

CAD

Atlas Copco Energas GmbH Köln/Cologne

Scale Maßstab: 1:12.5

Drawn Gezeichnet: RSchmidt PT4

Item Blank no. Rohteil Nr.

Compare Ersetzen aus: 6970235100

Replaces Ersetzt für:

Drg Owner Zeng Eigerz. ENG

Transferred fr Erhalten von:

Std. chd. Normgeprüft

Work wt. Abgewicht kg

Finished wt. Fertiggewicht kg

Design chd. Konf.-gepr.

Prod. chd. Produkt. gepr.

Appd. Genehmigt

Date Datum: 19-NOV-2004

Designation/Zeichnungs-Nr. 6970301965

Sheet/Sheet 1/1

Applicable drawings and documents
Anzuwendende Zeichnungen und Dokumente

x) FÜR ATLAS COPCO ENERGAS GMBH KÖLN FILT :
Freimaßtoleranzen nach Norm DIN/ISO 8 ff.
Oberflächenangaben nach Norm DIN 4768.

Dieses Dokument ist Eigentum der Atlas Copco Energas GmbH und darf ohne unsere Zustimmung weder kopiert noch Dritten zugänglich gemacht werden. Verletzungen verpflichten zu Schadensersatz. Alle Rechte für den Fall der Patenterteilung oder Gebrauchsmustereintragung vorbehalten.