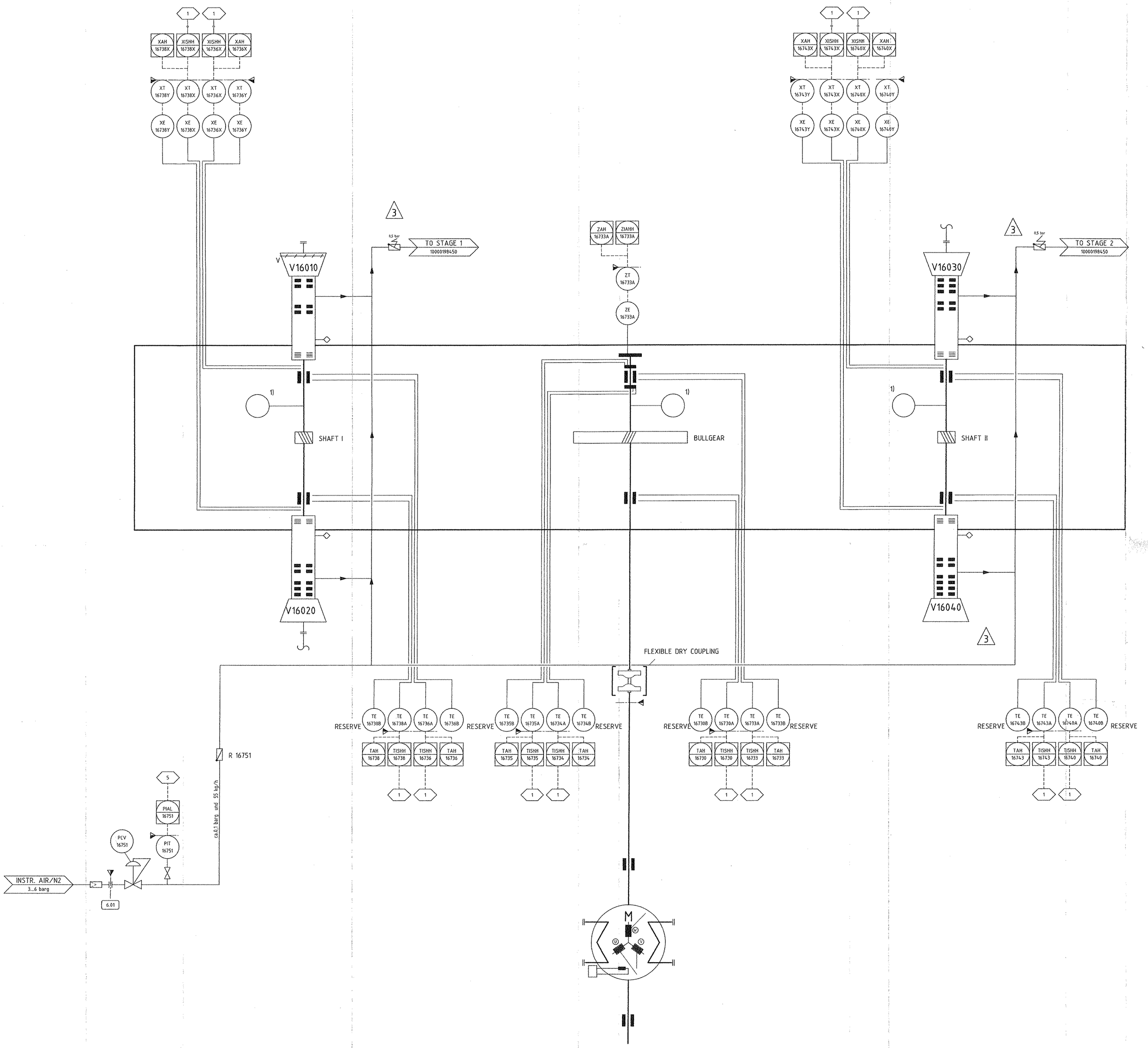

1) KEYSEAT AND SENSOR CONNECTION FOR RETRO FITTING

P & I DIAGRAM MACHINE

AIR LIQUIDE INGENIERIE

N° AFFAIRE	PHT	GROUPE	N°	Rev
KOSCE 50-3023-01	A1	612	01403	1 A

Rev.	Number Anzahl	Nature of Revision Art der Änderung	Date Datum	Drawn/Checked Bearb./Geprüft
3		FINAL	05.08.05	AWI / AWI
2		ISSUE FOR APPROVAL	01.12.04	AWI / AWI
1		with client tag no.	21.10.04	AWI / AWI

Horaflex Horaflex
CAD-Drawing CAD-Zeichnung: AP
Permiss Dev. Zul. Abw.: DIN ISO 2768-mK / DIN ISO 2768-mH
Surface Oberfl.: DIN ISO 5855 / DIN ISO 5392
Drawing No. of Assigned Dwg.-Nr. des Empfängers
TYPE Typ / RES
Material Werkstoff
Pattern No. Modell-Nr.
Scale Massst.
Weight Gewicht
NO / Ass. Bez. / Part Teil
Horaflex Horaflex
Kg. Kg.

Field of application Verwendungsbereich:
KOSBOOST 312410

Dept. Abt.: TKS2
Title Benennung: P&I DIAGRAM MACHINE

	Date Datum	Name Name
Drawn Bearb.	22.09.04	AWISZUS
Checked Geprüft	22.09.04	AWISZUS

MAN

Size Format	Drawing No. Zeichnungs-Nr.	Rev. Index	Sheet/Bl.
A0	10000198453	3	1 / 1 Sheet/Bl.

Dept. Dwg. Abtl. Zeichn.
Dept. for Dfg. Abt.

This dwg. is the property of MAN Turbomaschinen AG and is solely for the use of the party to which it is handed over.
Diese Zeichnung ist Eigentum der MAN Turbomaschinen AG und nur mit ihrem Einverständnis zu verwenden.

DWG-A-0000 - 2005-AUG-03 11:43 - 1:100