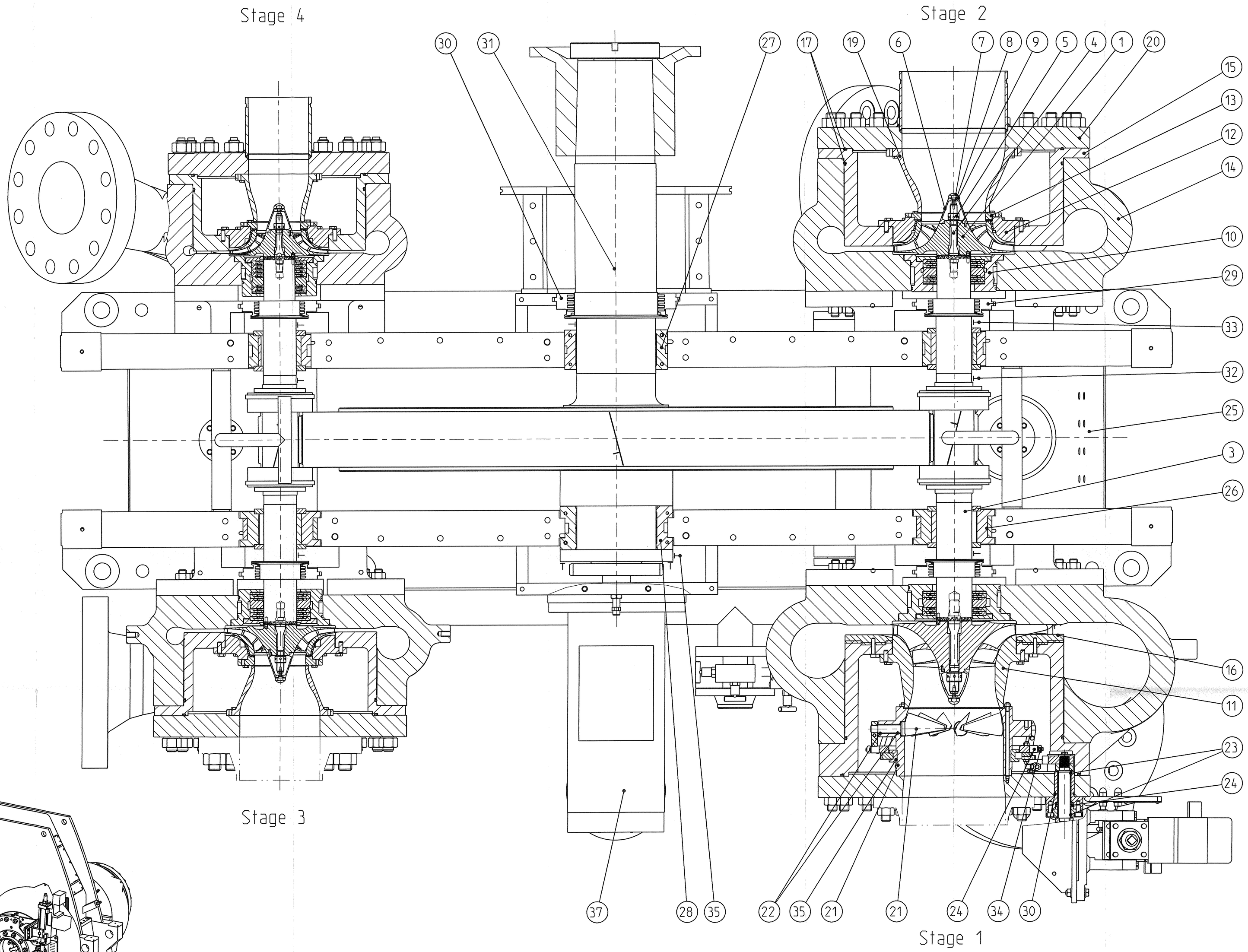

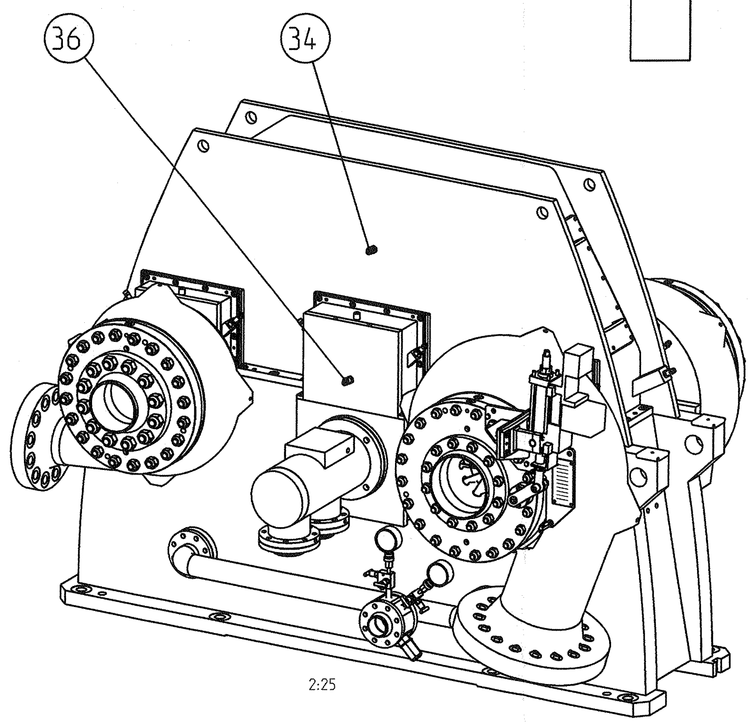

	01		machine code corrected	06.9.05	TC32/Domke
Verfüllt Modifiée	Datum Date	Anzahl Number	Art der Änderung Nature de la Modification	Datum Date	Bearb./Gepr. Dessiné/Contrôlé

CAD-Zeichnung/CAD-Drawing: PE (Pro/ENGINEER)
Toleranz DIN ISO 2768-mK
Tolerance Dev. DIN ISO 2768-mK
Oberfläche DIN ISO 1302
Surface DIN ISO 1302

Schwp.-Nr./Lagerungs Deg.No.of Designlnst: –
Typ Type: RG 31-4
Werkstoff Material: –
Model-Nr. Pattern No.: –
Massstab Scale: 1:10
Gewicht Weight: 14785 kg
Blatt Sheet: 2071
Teil Part: –
Verfügbar Available: –
Kürzeln Kürzeln: –

Verwendungsbereich Field of application: 312410 KOSBOOST 26-1152
Blatt Sheet: TC32
Benennung Title: Cross Sectional Drawing

	Datum Date	Name Name
2005		
Bearb. Drawn	03.06.	Domke
Geprüft Checked	03.06.	Domke

MAN TURBO

freigegeben

Format Size: A0
Schwerpkt. Drawing no.: 10000248764
Index Rev.: 01
Bl./Sheet: 1 / 1

Erst. aus First Dwg.
Ers. für Repl. for

Dieses Zeichnung ist Eigentum der MAN Turbomaschinen AG und darf nur mit ihrem Einverstehen zu verwenden.
This Dwg. is the property of MAN Turbomaschinen AG and may only be used with its consent.

(c) MAN TURBO AG

Annette Fender RS02 DRD 10000248764 001.01 10.11.2005