R1–R1
1:50

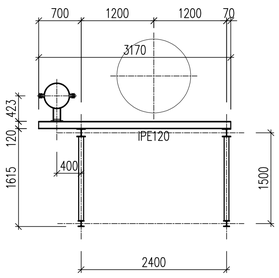

R2–R2
1:50

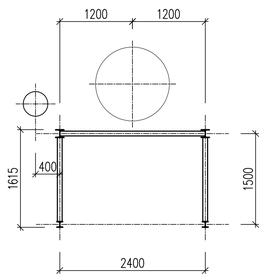

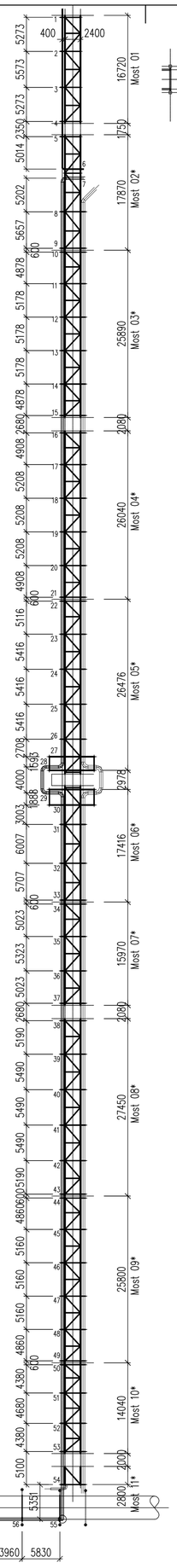

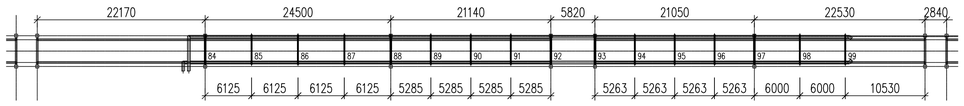

Most 1
1:100

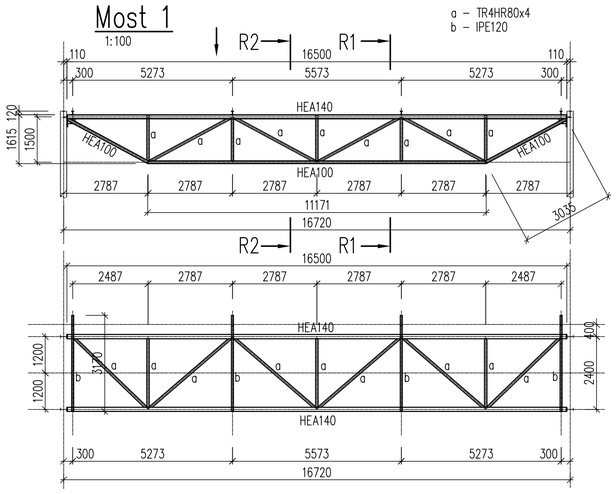

Uloženie mostov
1:20

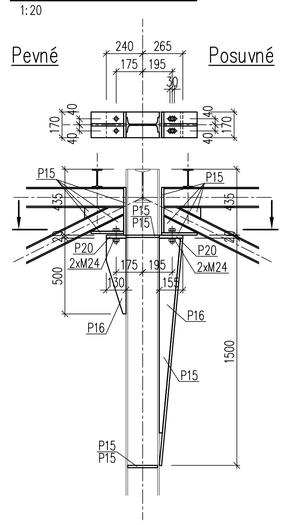

Podpery potrubia PS202
Podpery 55 až 57, 61
1:50

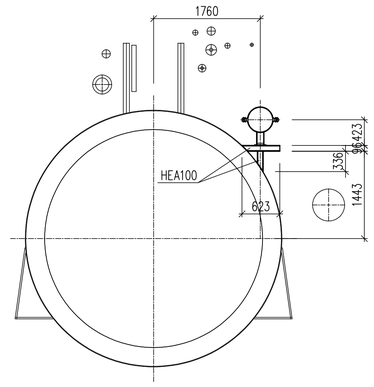

Podpery potrubia PS202
Podpery 58, 59, 62 až 64
1:50

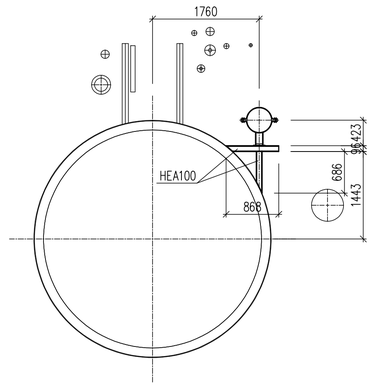

Podpery potrubia PS202
Podpery 67, 68
1:50

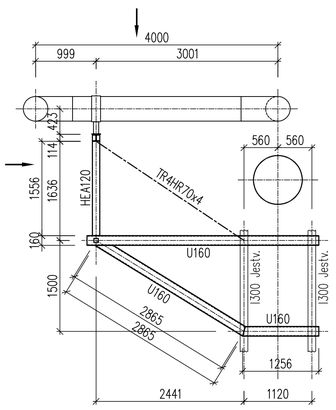

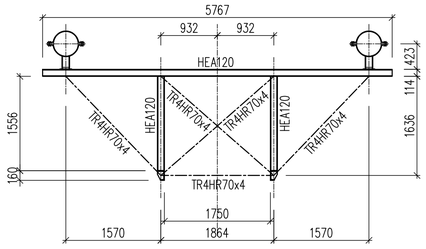

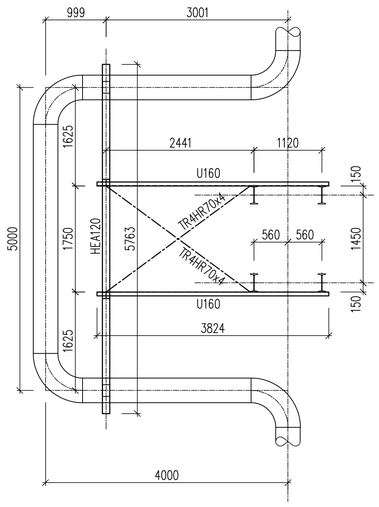

Trasa PS 202
1:400

* Tieto mosty sú riešené pri trase PS 201, s ktorou ich trasa PS 202 zdiela

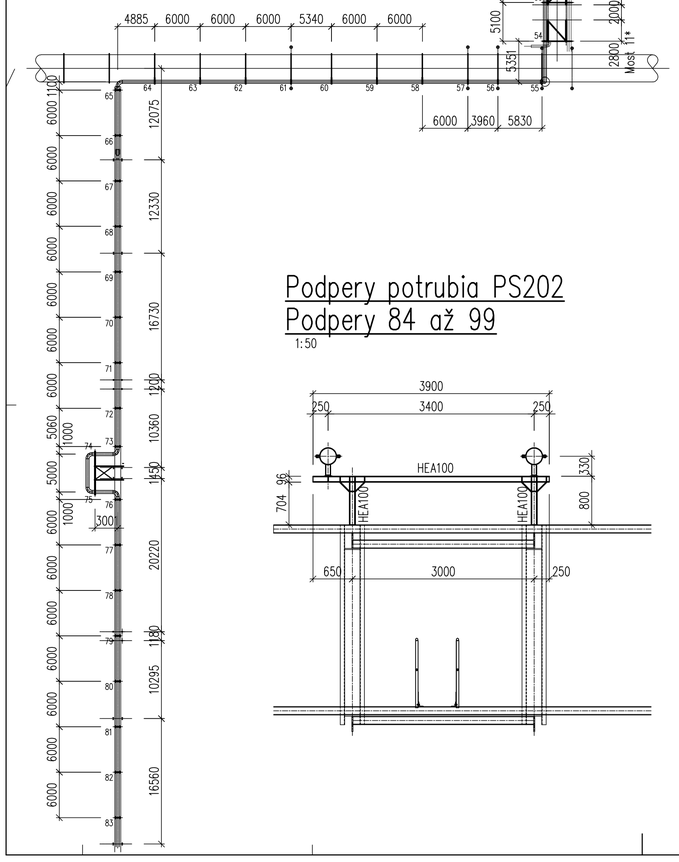

Podpery potrubia PS202
Podpery 84 až 99
1:50

Podpery potrubia PS202
Podpery 65 až 73, 76 až 83
1:50

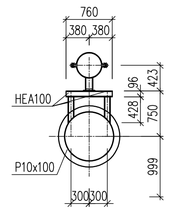

POZNÁMKY

-

±0,00 = +225,000 m.n.m. VYSKOVY SYSTEM JADRAN POLOHOPISNY SYSTEM: MSS USS	CÍELO STAVBY/PROJECT No: 1369DW		Stav dokumentu / Status code of document:		
	CÍELO OBJASTI/AREA No:		☐ 1. Schválený pre výrobu/For Construction		
	CÍELO OBJEKTU/OBJECT No:		☒ 2. Na schválenie/For approval		
	CÍELO MAP. ÚDITU/MAP No:		☐ 3. Na pripomienkovanie/For comments		
			☐ 4. Informatívny výkres/For information		
3.					
2.					
1.					
0	NA ODSUHLASENIE	ING.SCHURGER	19.2.2024	ING.NAGY	ING.NAGY
REV	Popis / Description	Vypracoval/Prepared	Dátum/Date	Kontroloval/Checked	Schválil/Approved

INVESTOR:	U.S.STEEL Košice s.r.o.
Stavba/obj.:	1369DW – Prípojky médií pre rozvojové územie DZ Energetika PC 02 – Prípojky potrubných rozvodov
Časť projektu/Part of project	E – Dokumentácia prevádzkových súborov E – Documentation of Operational Units
Objekt/Area:	PS 202 – Prípojka dusíka PS 202 – Nitrogen pipe
Ďalšia časť/Sub area:	OPS 202.3 – Oceľové konštrukcie OPS 202.3 – Steel Structures
Časť/Part:	

ENEXIS

ENEXIS Košice s.r.o.
BELEHRADSKÁ 11, KOŠICE
PROJEKTY A INŽINIERING V PRIEMYSLE
www.enexis.sk | +421 905 858167

Stupeň/Level	PSP
Mierka/Scale	1:400,50
Formát/Size	12xA4
Rozmery v/Dimension ▸	mm
Obsah/Content	PODPERY POTRUBÍ PIPE SUPPORTS
Zak. č./Order No	EN-0723.3.E.202.03.00.0K
Hárok/Sheet	01